変身 パンダ銭湯エコぶくろ

展開図

単位：mm

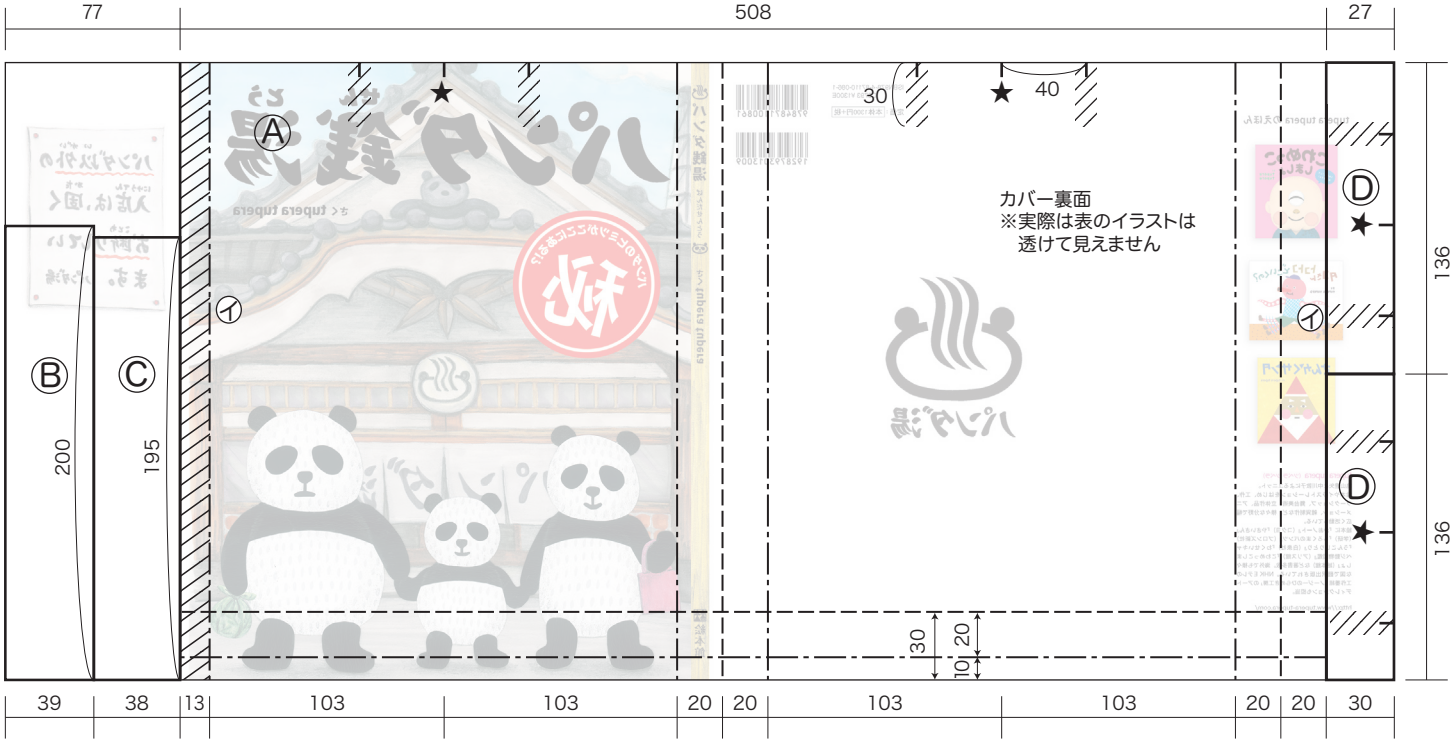

用意するもの ・はさみ又はカッターナイフ、定規、えんぴつ
・両面テープ（幅10mm）約175cm
・持ち手用のひも・リボン　30cm×2本

切り取り線
山折り
谷折り

① カバーの裏面に、展開図のように印をつけ、
切り取り線で切り取り5つのパーツにする。
Ⓐ 本体
Ⓑ 内底
Ⓒ 外底
Ⓓ 持ち手力布×2

② 本体の持ち手位置に両面テープを貼り
持ち手を貼りつける。
その上から力布で補強する。

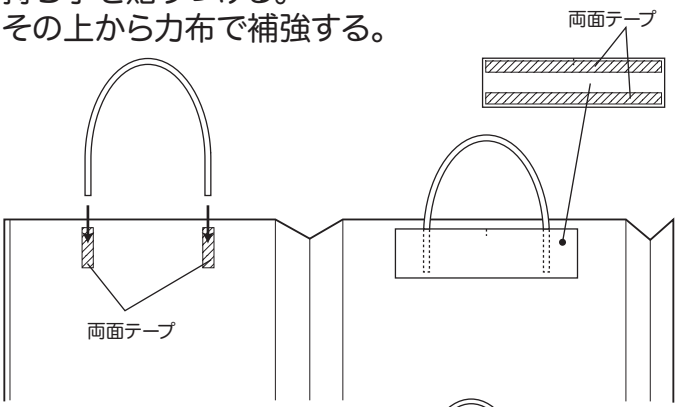

③ 本体のマチの部分を折り
斜線部分 イ を
両面テープで
貼り合わせて
筒状にする。



④ 下から30㎜の所で底の部分を折り返して開く。

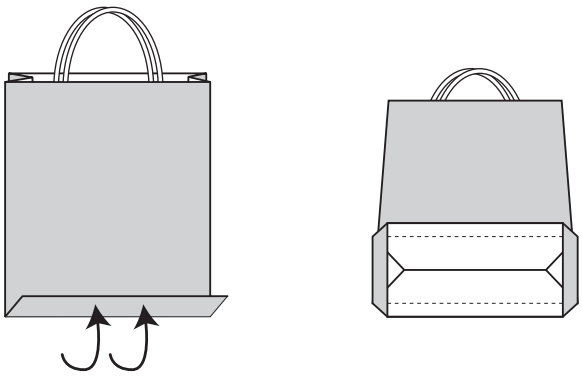

⑤ 内底に両面テープを貼って底に入れ
まわりを折り込む。

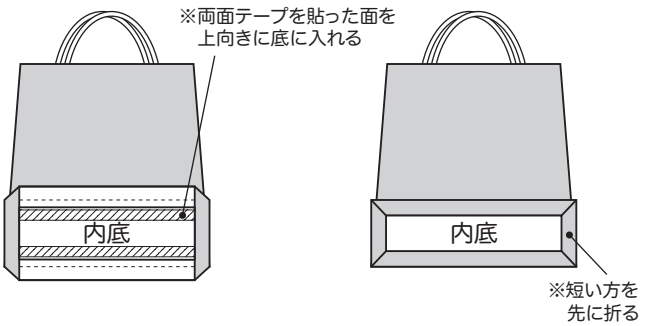

⑥ 上から外底を貼る。

