取扱説明書

HUANUO

Rev03

HNSS7

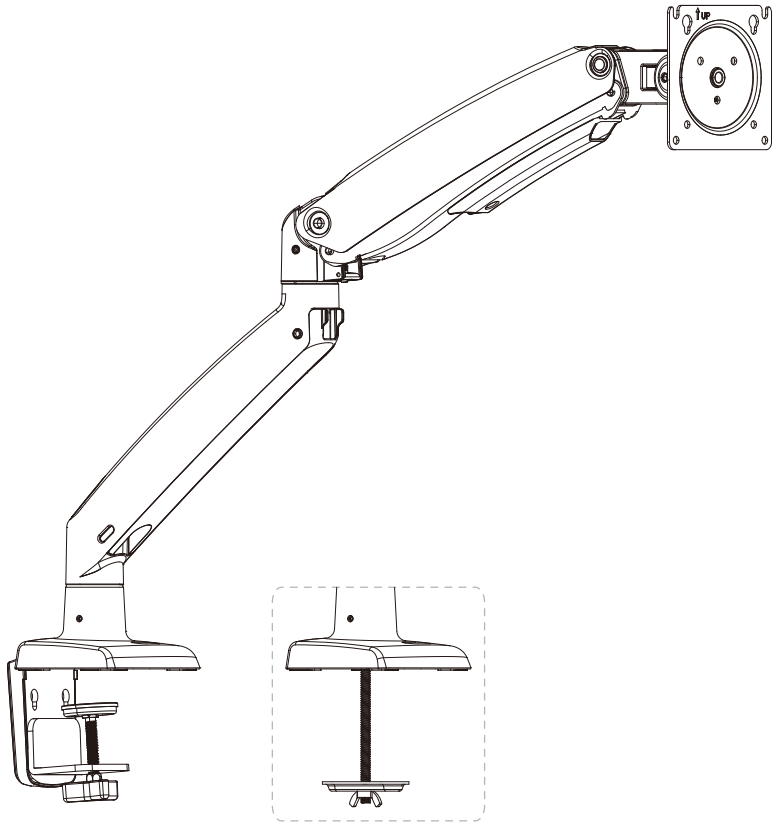

モニターアーム

03-4446-2735 (JP) 10:00 – 17:00（平日のみ）

support@huanuo.com

www.huanuo.com

取付条件の確認

1 お持ちのモニターのVESA規格は75×75mmですか? それとも、100×100mmですか?

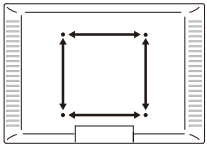

☐ はい–モニターに適合

☐ いいえ–モニターに不適合

2 必要の工具類（別売）



電動ドリル
（オプション）



10–27mmドリルビット
（オプション）

3 安全上のご注意

注意

・ ご使用の前に、この取扱説明書をよくお読みになり、正しくお使いください。取扱説明書に何かご不明な点がございましたら、 必ず、販売者や工事専門業者に連絡してください。
・ 付属の部品はすべて使用する必要がありません。

注意

お使いになる人や他の人への危害、財産への損害を未然に防止するため、必ずお守りいただきたいことを説明しています。
・ 最大耐荷重以上のモニターを絶対取り付けないでください。設置の際は取扱説明書で記載される以外の使用目的で使用しないでください。取り付け不備や、取り扱い不備による事故や損傷については、当社では一切の責任を負いません。
・ 組み立てる前に、すべての部品が揃っており、破損していないことを確認してください。足りない部品又は破損している部品がある場合は、当社に連絡してください。
お問い合わせ先：support@huanuo.com

⚠警告

・ 小さな部品がありますので、誤って飲み込まないようにご注意ください。窒息などの危険があります。
・ 当製品内部がガススプリングが含まれているため、火気•暖房器具•熱具に近づけないでください。本製品を分解、改造しないでください。不用品回収をプロに依頼してください。
お問い合わせ先：support@huanuo.com
・ この取扱説明書には、インストール中発生するすべての問題が含まれていません。

製品の特徴

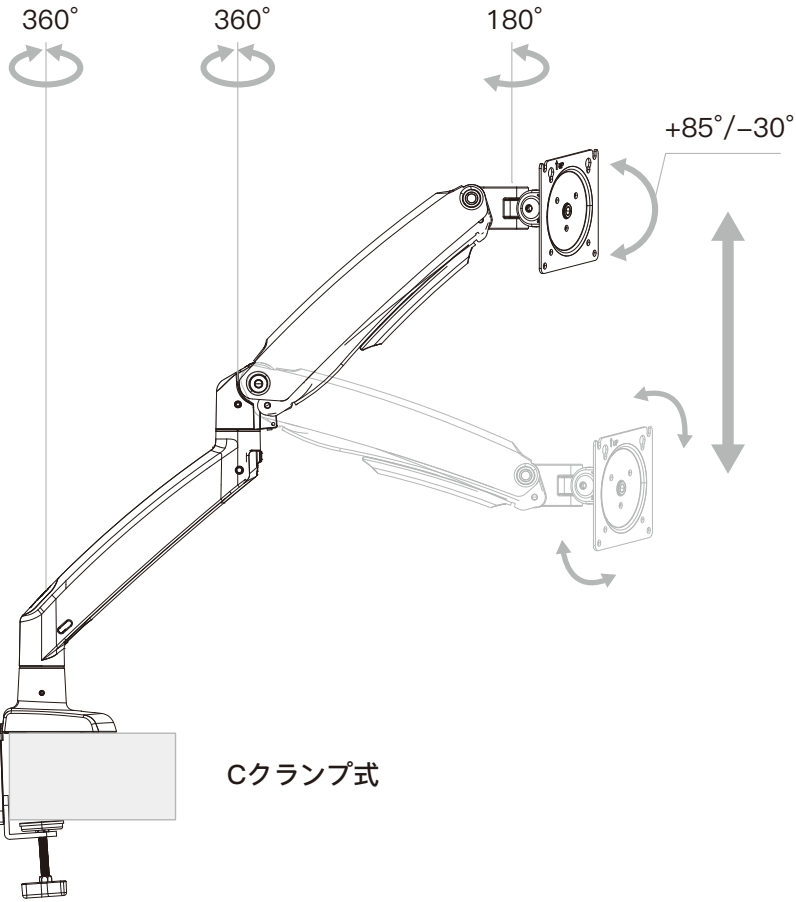

Cクランプ式

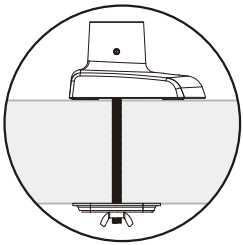

グロメット式

必ずモニターを取り付けてから、張力を調整してください

⚠ ご注意

張力の調整はモニターを取り付けた状態で行ってください。

モニターをアームにしっかり取り付けられていることを確認してください。

⚠ **ご注意：**

- 当製品内部がガススプリングが含まれているため、注意して使用してください。
- 説明書を守らないと、けがをしたり、ディスプレイが破損する原因となります。

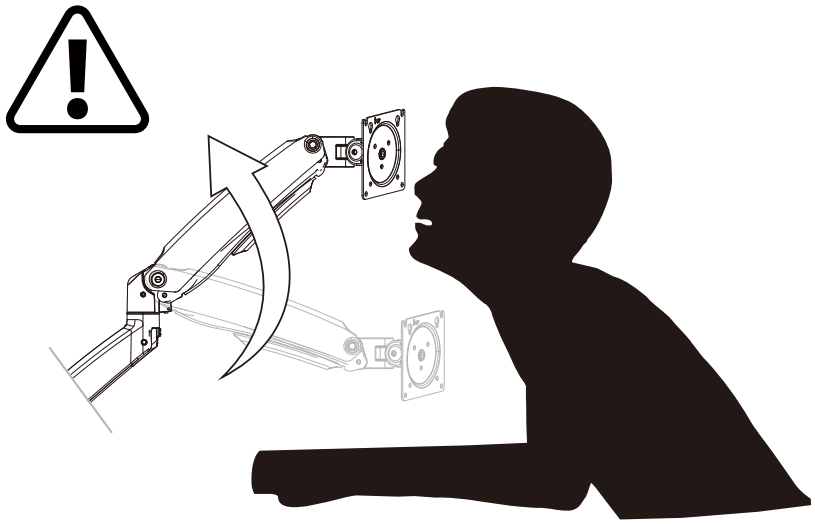

使用する部品

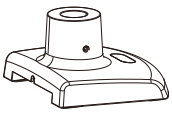

ベース
01 x 1



USBケーブル
02 x 1

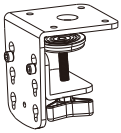

Cクランプ
03 x 1



装飾カバー
04 x 1

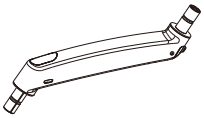

下部アーム
05 x 1

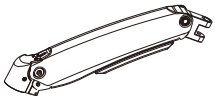

上部アーム
06 x 1

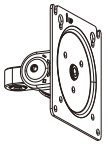

VESAプレート
07 x 1



M4 x 10mm
ボルト
A1 x 2

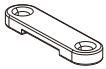

USBケーブル
固定プレート
A2 x 1



M6 x 12mm
ボルト
B1 x 4



グロメットボルト
C1 x 1



ロックプレート
C2 x 1



ナット
C3 x 1

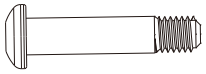

M8 x 38mm
ボルト
D1 x 1



16 x 8.2 x 1.5mm
ワッシャー
D2 x 1



10 x 4.5 x 1.0mm
ワッシャー
E1 x 4

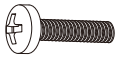

M4 x 12mm
ボルト
F1 x 4



M4 x 30mm
ボルト
G1 x 4

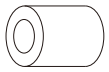

L13mm
スペーサー
H1 x 4



3mm
小六角レンチ
L1 x 1



4mm
中六角レンチ
L2 x 1

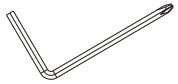

5mm
大六角レンチ
L3 x 1

手順1 USBケーブルを取り付ける

オプションA: USBケーブル不要

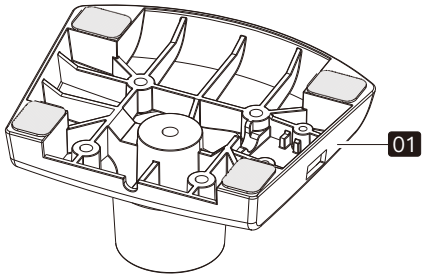

オプションB: USBケーブル使用

上面図

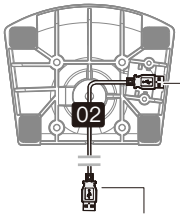

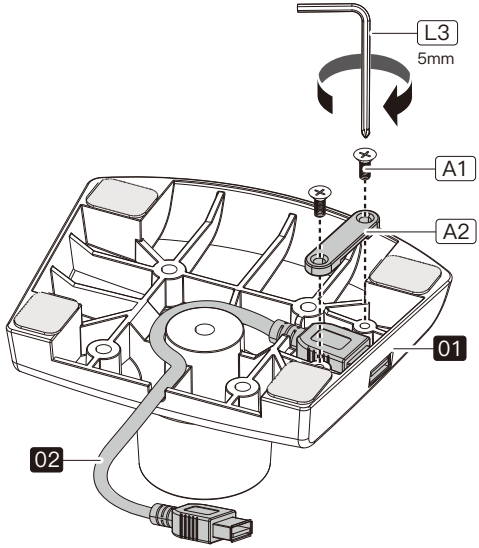

手順2 ベースを取り付ける

Cクランプ式で取り付ける
このページのオプションAへ進みください。

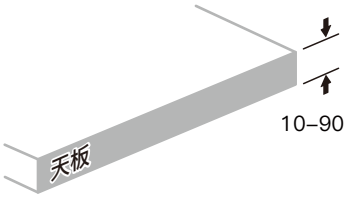

又は

グロメット式で取り付ける
36ページへ進みください。

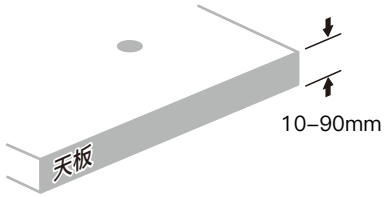

オプションA: Cクランプ式で取り付ける

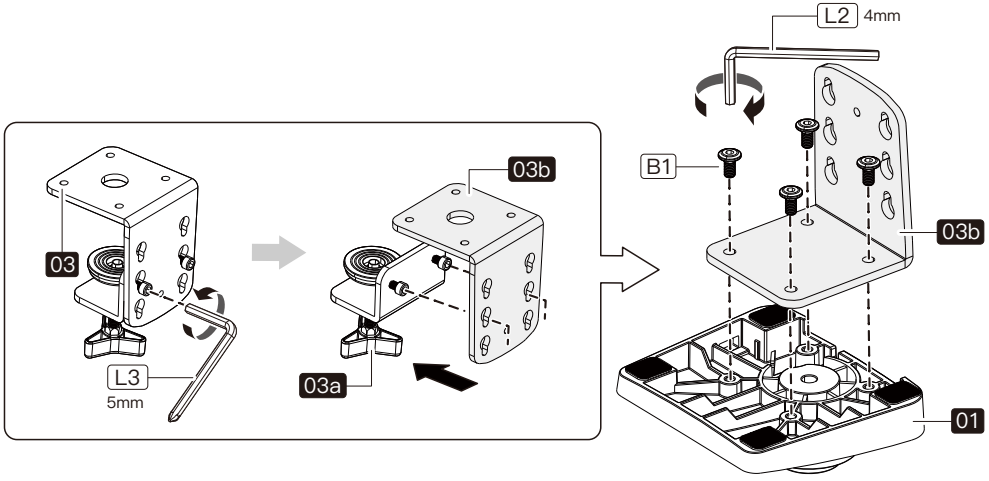

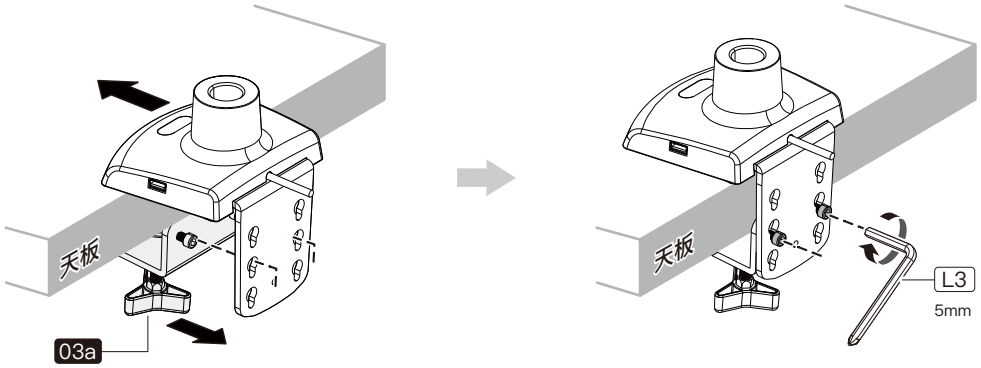

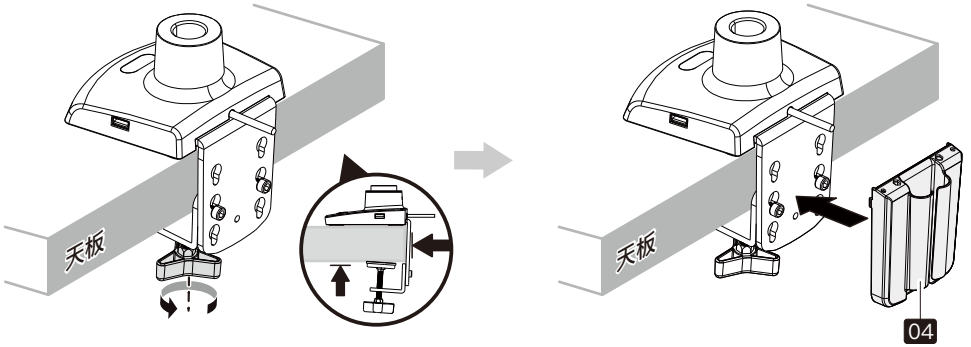

ご注意： Cクランプがデスクに当て、ロックノブが天板の底面に対して垂直にしっかりと固定してください。

オプションB：グロメット式で取り付ける

ご注意：
デスクにグロメット穴がない場合は、目的の位置に穴をマークして(デスクの端から少なくとも50mmを離れてください)、ドリルで直径10~27mmの穴を開けます。

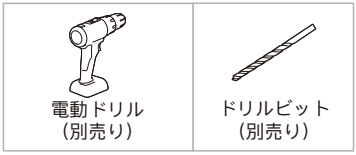

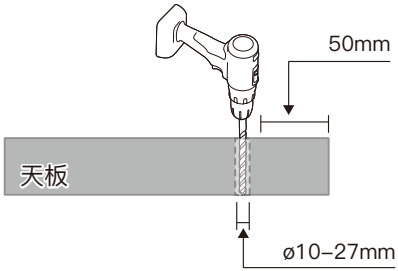

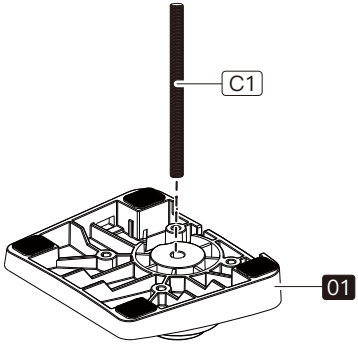

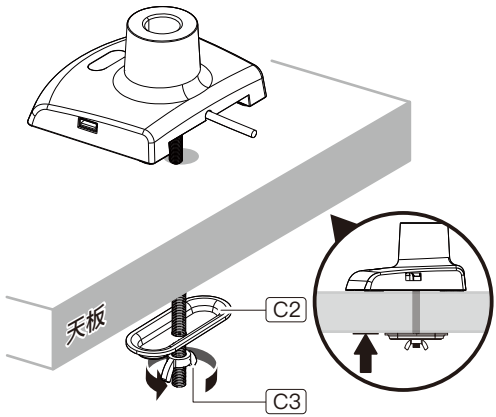

ご注意： グロメットボルトがデスクにしっかり取り付けられていることを確認してください。

手順3 アームをベースに取り付ける

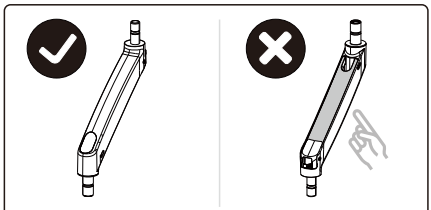

ご注意:
事前に取り付けたカバーを下向きにしてください。

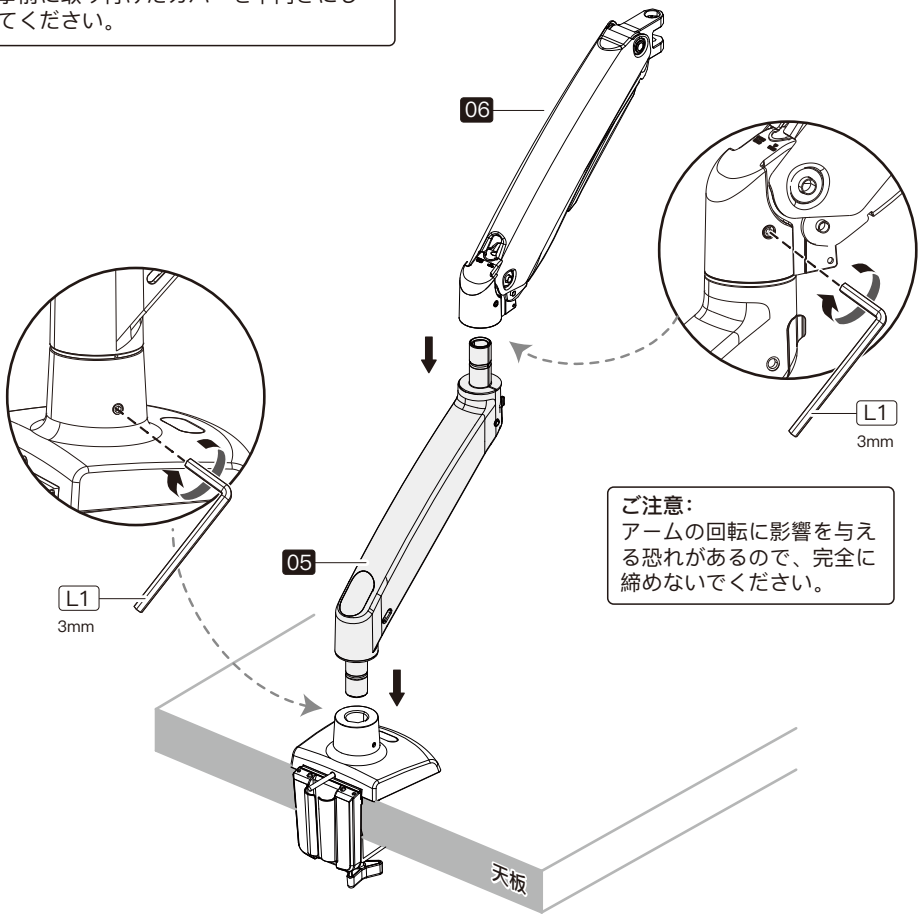

ご注意:
アームの回転に影響を与える恐れがあるので、完全に締めないでください。

VESAプレート[07]を上部アームの端のスロットに横方向にスライドさせます。ボルト[D1]とワッシャー[D2]で固定します。

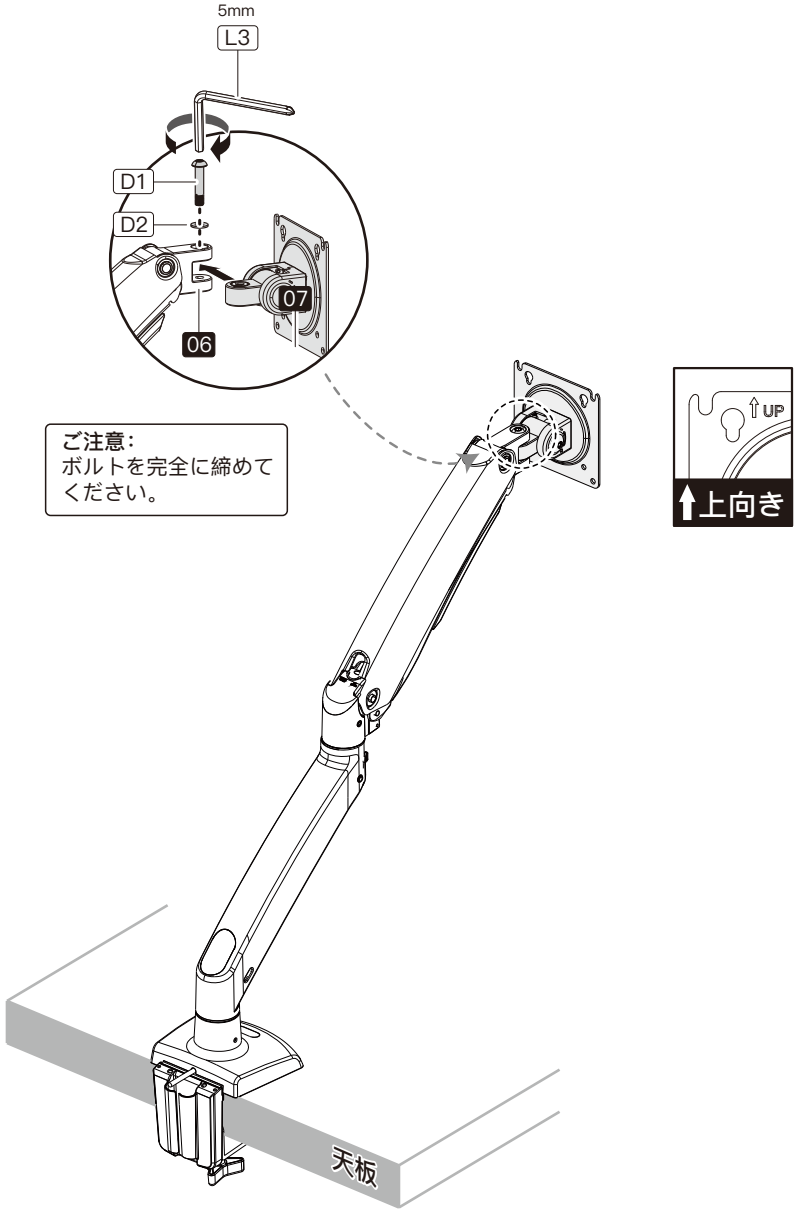

手順4 VESAプレートをモニターに取り付ける

モニター背面のネジ穴に手でボルトを締め込み、適合のボルトサイズ(M4×10mmまたはM4×30mm)を選択してください。

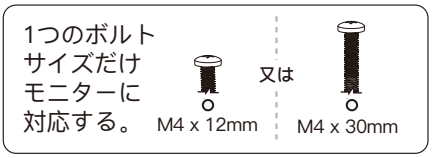

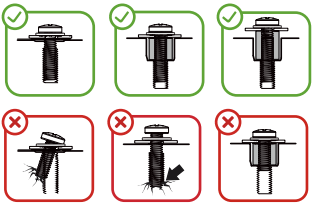

適合のボルトとスペーサーを選択してモニターに締めます。完全に締めないでください。

背面が平面なモニター

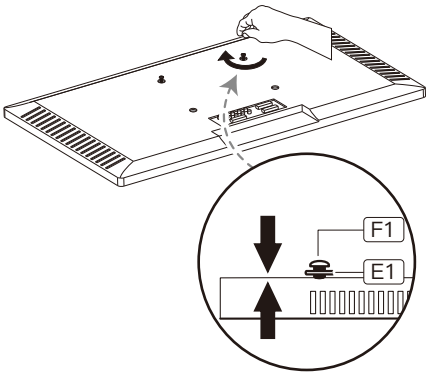

又は

背面が湾曲なモニター

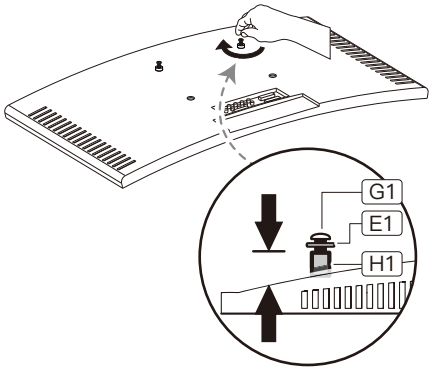

上部のボルトを取り付ける状態で、100mmまたは75mmの穴でモニターをVESAプレートに吊り下げます。底部のボルトをねじ込み、すべてのボルトを完全に締めてモニターをアームに固定します。

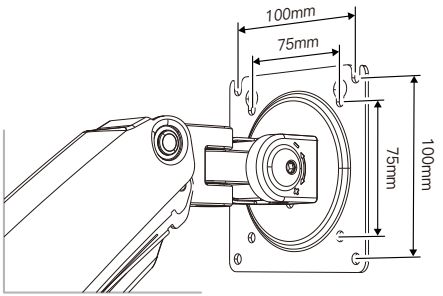

対応のVESA規格:

- ☑ 75 x 75mm
- ☑ 100 x 100mm



ご注意： 二人以上でこの作業を行ってください。





ご注意：
落下する恐れがあるので、モニターをアームにかけた後ゆっくりと手を離してください。

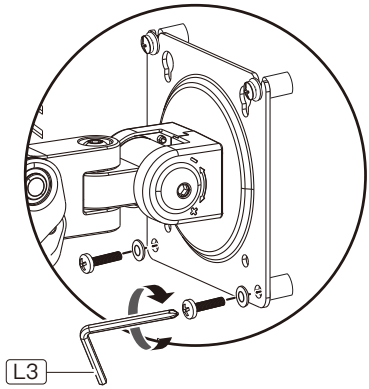

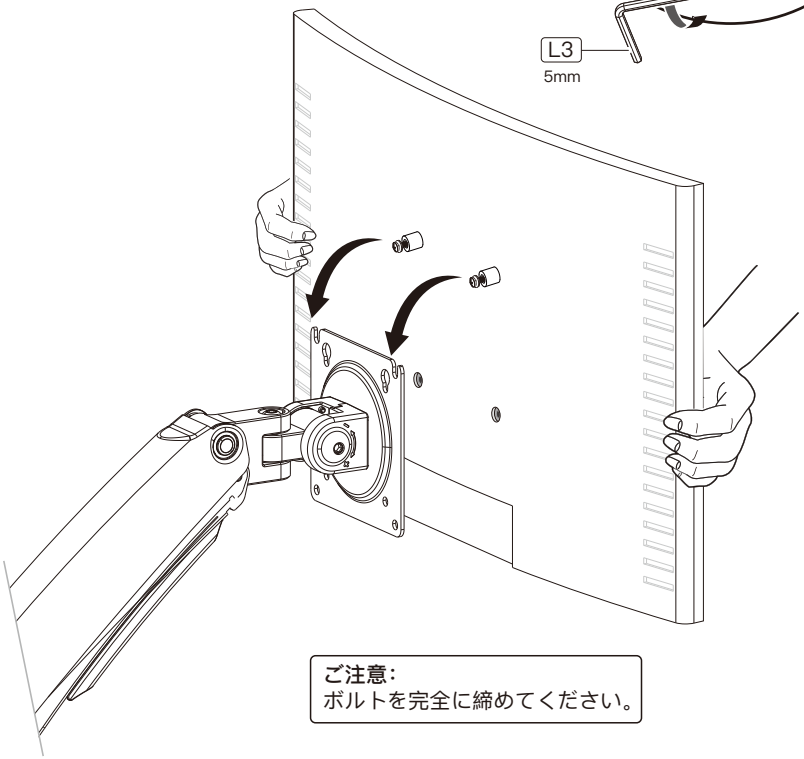

ご注意：
ボルトを完全に締めてください。

手順5 ガススプリングを調節する

① モニターを水平にするために手で下に押し付けてから、カス圧を調節してください。

ご注意:
モニターやアームを破損する恐れがあるので、張力を調節しているときに、アームを水平にしてください。

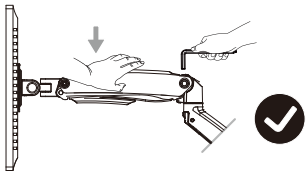

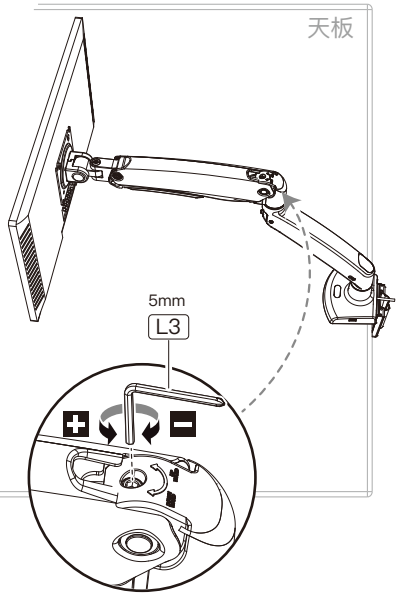

② モニターを取り付けたアームのガス圧を正しく調節するため、下記の手順を従ってください。

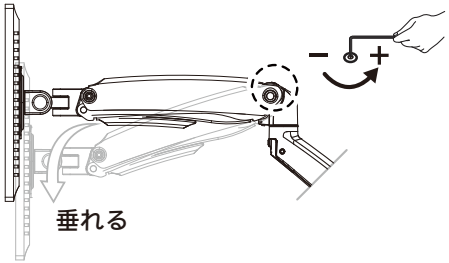

モニターが垂れる場合はモニターを水平にするために手で上に持ち上げて、レンチで反時計回り（”+”方向）にアームをお好みの位置で固定できるまで回します。

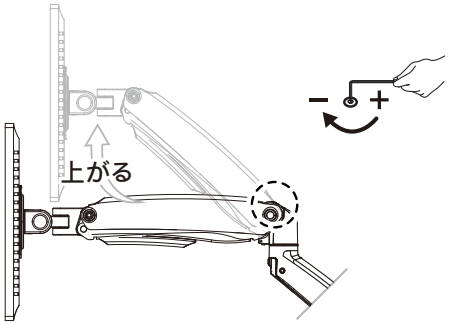

モニターが上がる場合はモニターを水平にするために手で下に押し付けて、レンチで時計回り（”–”方向）にアームをお好みの位置で固定できるまで回します。

手順6 調整

6–1 回転調節

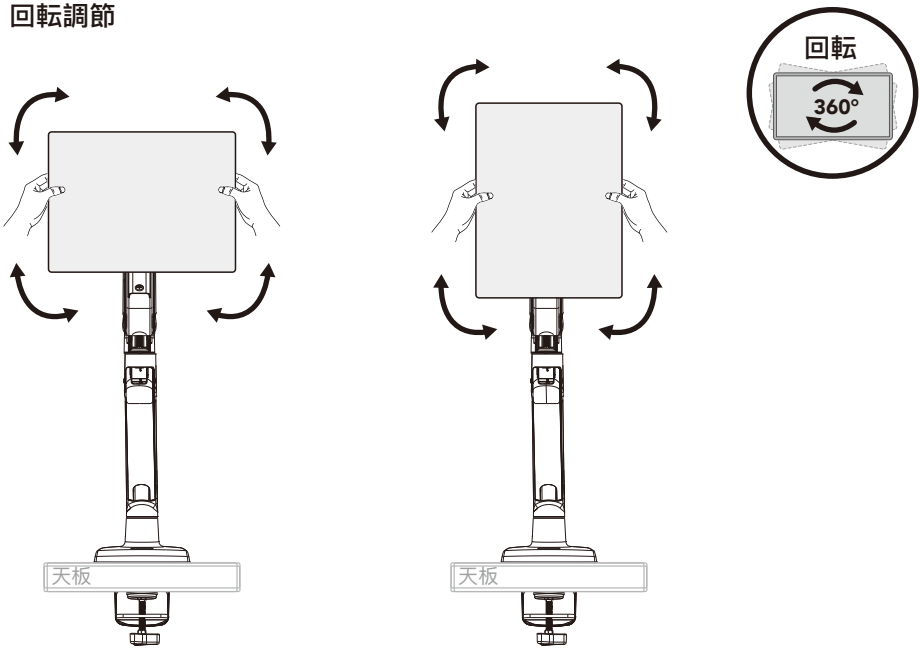

6–2 ティルト調節

モニターは簡単に移動、固定するはずです。固くて移動できないや固定できない場合は、回転ボルトを調整してください。

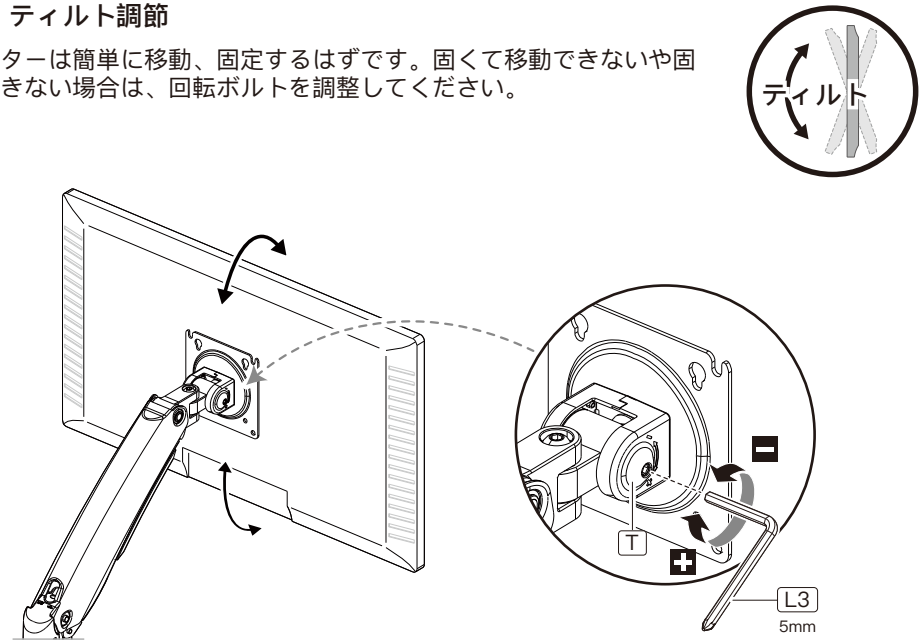

手順7 ケーブル収納

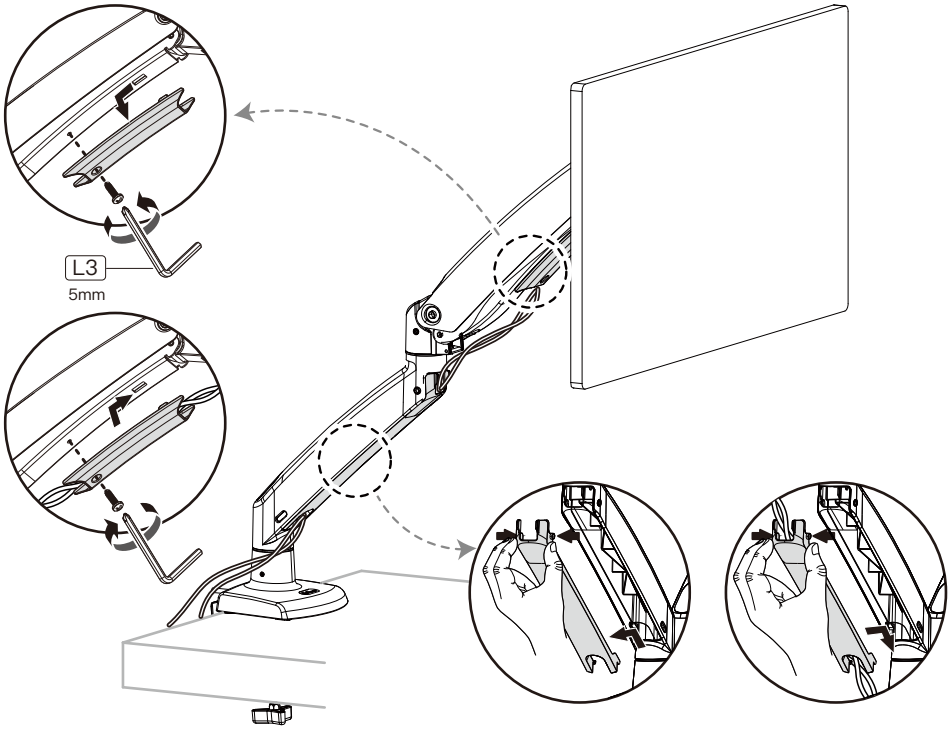

手順8 回転制限

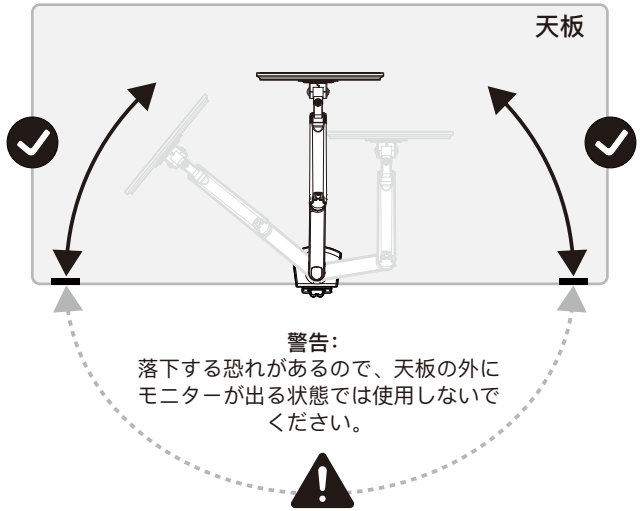

警告:
落下する恐れがあるので、天板の外に
モニターが出る状態では使用しないで
ください。