INSTRUCTION MANUAL

BEDIENUNGSANLEITUNG
MANUEL D'UTILISATION
MANUAL DE INSTRUCCIONES
MANUALE D'ISTRUZIONI
取扱説明書

Rev00

HUANUO

HNSS48

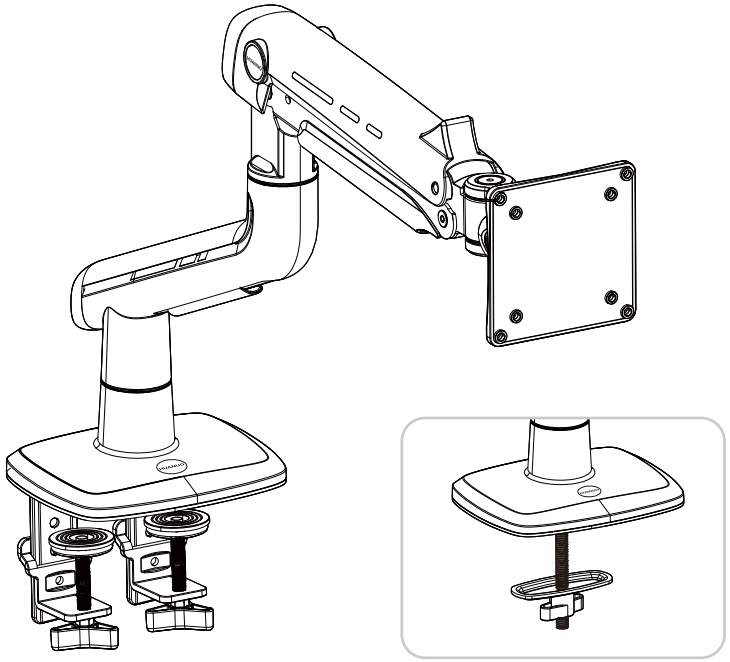

EN Desk Monitor Arm ---------- 02–14
DE Schreibtisch–Monitorhalterung ---------- 15–27
FR Support pour moniteur de bureau ---------- 28–40
ES Montaje para monitor para mesa ---------- 41–53
IT Supporto monitor da scrivania ---------- 54–66
JP ディスプレイ用デスクスタンド ---------- 67–79

1–800–556–0533 (US/CA) Mon–Fri 8am – 8pm (CST)
44–808–196–3874 (UK) Mon–Fri 2pm – 10pm (UTC)
03–4446–2735 (JP) 10:00 – 17:00 (平日のみ)

support@huanuo.com

www.huanuo.com

Product Features

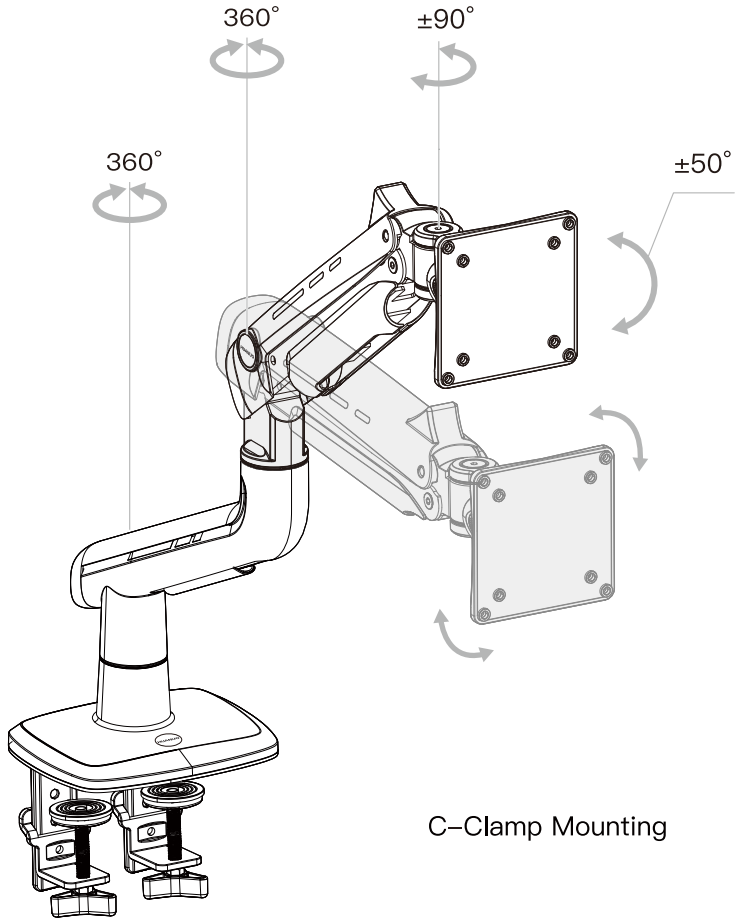

C-Clamp Mounting

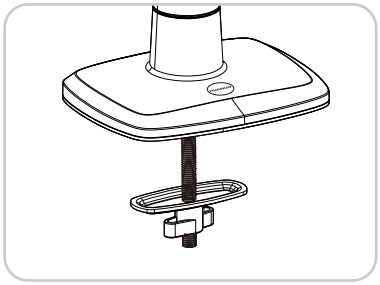

Grommet Mounting

Before getting started, let's make sure this mount is compatible.

1 Is the VESA pattern of your monitor 75 x 75mm (3 x 3″) or 100 x 100mm (3.9 x 3.9″)?

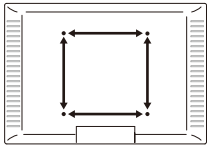

☐ Yes – Perfect!

☐ No – This mount is NOT compatible.

2 Tools Needed (Not Included)



Electric Drill (Optional)



7/16–7/8″ (11–22mm) Drill Bit (Optional)

3 Important Safety Information

NOTE

- Please carefully read all instructions before attempting installation. If you do not understand the instructions or if you have any questions or concerns, please call technical support or email customer service.
- Not all hardware included in this package will be used.

CAUTION

Avoid potential injuries and property damage!

- DO NOT use this product for any purpose that is NOT explicitly specified in this manual. DO NOT exceed weight capacity. We are NOT liable for damage or injury caused by improper mounting, incorrect assembly or inappropriate use.
- Before starting assembly, verify all parts are included and undamaged. DO NOT use damaged or defective parts. If you require replacement parts, please call technical support or email customer service.

⚠WARNING

- This product contains small parts that may pose a choking hazard.
- This product contains mechanical spring arms which are under high pressure. Do not puncture these arms or expose the arms to fire or flame. If product is defective, please call technical support or email customer service.
- The information contained in this manual does not cover all possible conditions or variables in relation to the installation of this product.

TENSION ADJUSTMENT SHOULD ONLY BE DONE AFTER MONITOR INSTALLATION

⚠ATTENTION

DO NOT adjust tension without monitor attached.
Ensure monitor has been securely attached to the mount.

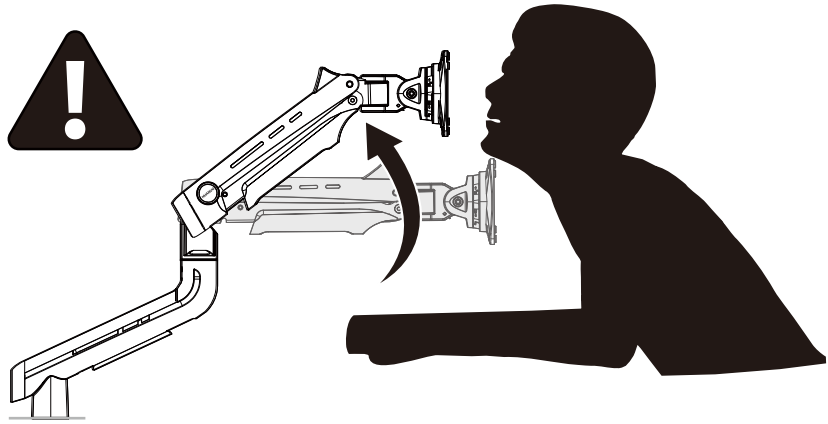

⚠ WARNING:

- Mechanical spring arm is under pressure and should be handled with care.
- Failure to follow the instructions may result in damage to the mount and/or personal injury.

Supplied Parts and Hardware

01 x 1

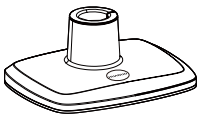

Base

02 x 2



C-Clamp

03 x 1

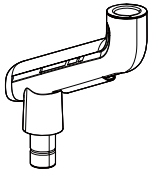

Lower Arm

04 x 1

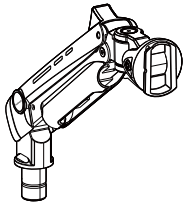

Upper Arm

05 x 1

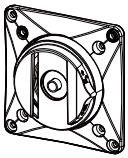

Monitor Plate

A x 6



M6 x 12mm
Bolt

B x 1

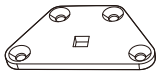

Connector Plate

C x 1



Grommet Bolt

D x 1



Nut

E x 1

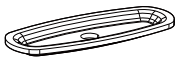

Locking Plate

F x 4

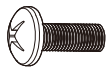

M4 x 12mm
Bolt

G x 4



M4 x 30mm
Bolt

H x 8



Spacer

J x 1

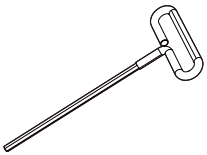

5/32" (4mm)
Large Allen Key

K x 1



1/8" (3mm)
Small Allen Key

Step 1 Install the Base

For C-Clamp Mounting,
follow Option A on this page.

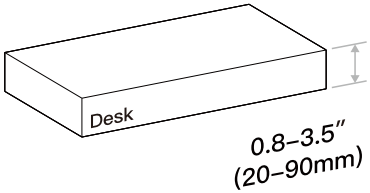

OR

For Grommet Mounting,
skip to Option B on Page 07.

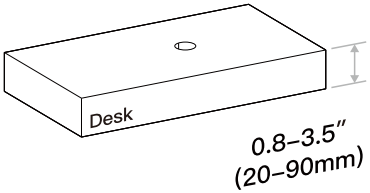

Option A: For C-Clamp Mounting

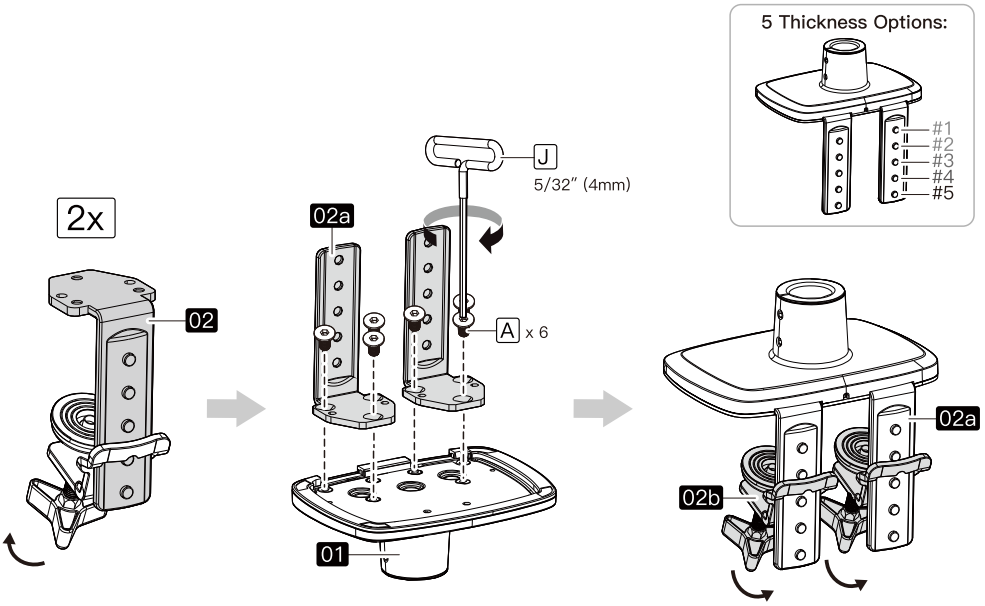

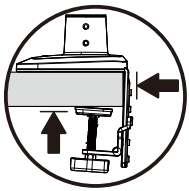

Note:
The C-clamp should contact the desk and the locking knob should be secured vertically against the bottom of the desk.

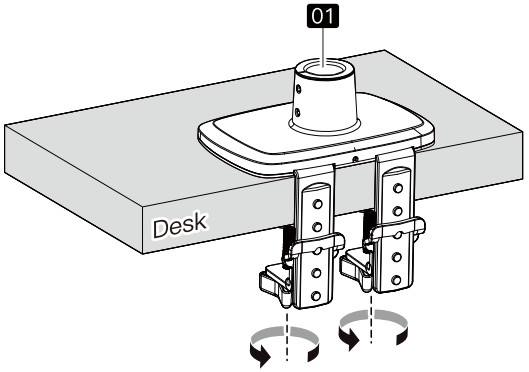

If your desktop does not fit properly, you may be able to use a wood board or block as a spacer. Please note that the oval C–clamp plate must make full contact with the desk and/or wood spacer.

Example 1

If there is a crossbar underneath the desk, you need to use a spacer that is the same height as the crossbar.

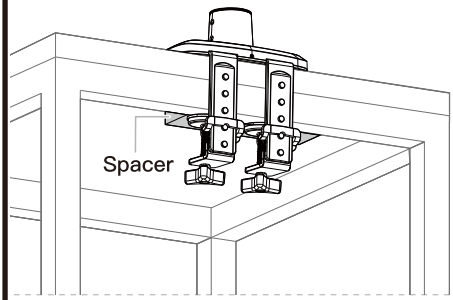

OR

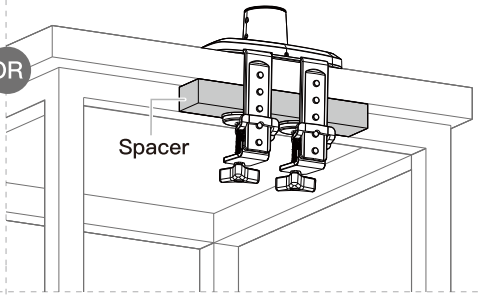

Example 2

A spacer can be placed underneath the desk to fulfill the required dimensions.

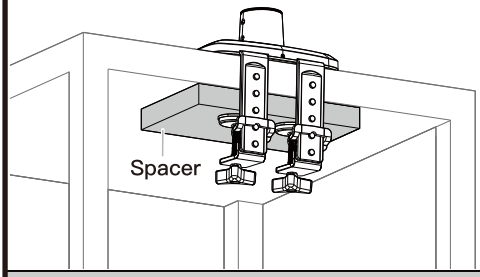

Example 3

A spacer can also be placed on top of the desk to maximize installation height.

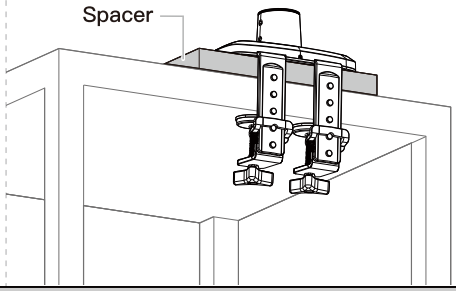

Option B: For Grommet Mounting

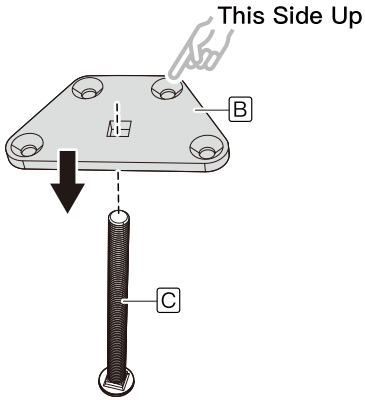

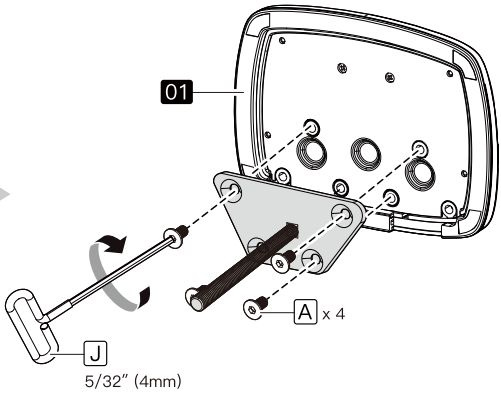

Note:
If there is no grommet hole on the desk, you will need to drill one. Mark the desired location at least 2″ (50mm) from the desk edge. Drill the hole using a 7/16–7/8″ (11–22mm) drill bit.

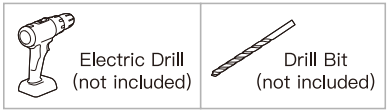

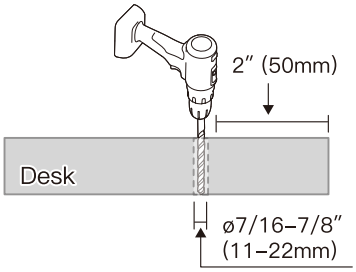

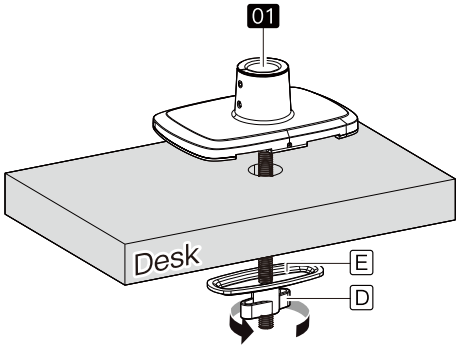

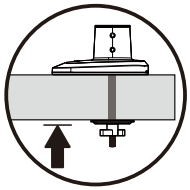

Note: Fully tighten to secure the locking plate to the bottom of the desk.

Step 2 Attach the Arms to the Base

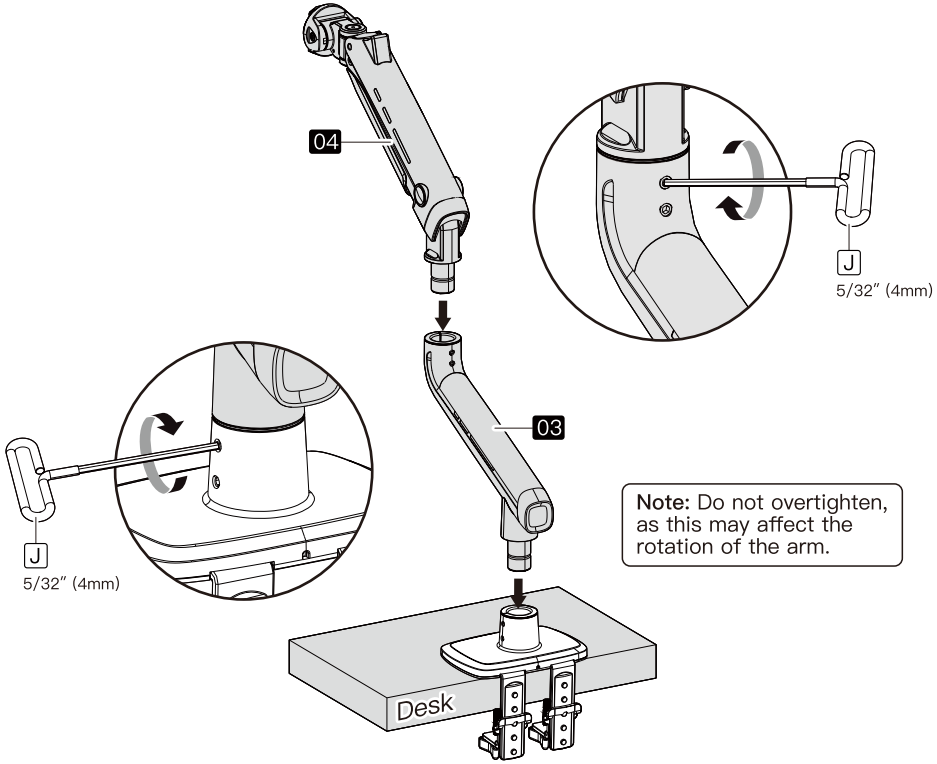

Note: Do not overtighten, as this may affect the rotation of the arm.

Step 3 Hang the Monitor on the Mount

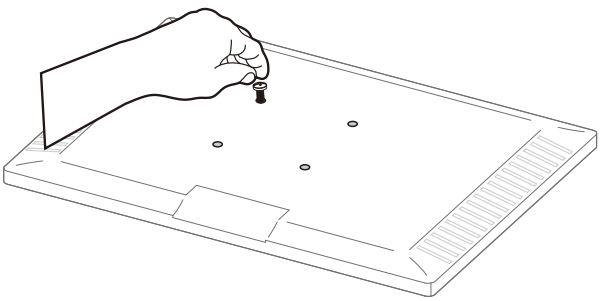

Only one bolt size fits the monitor.

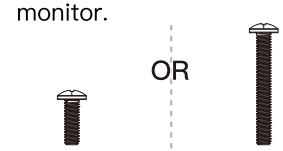

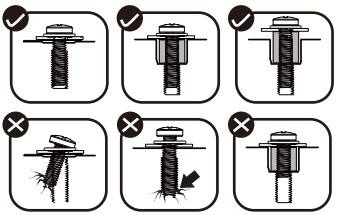

Hand thread bolts into the threaded inserts on the back of your monitor to determine which bolt (M4 x 12mm or M4 x 30mm) to use. A minimum of 4–5 turns into the threading is required. Do not turn past the bottom of the hole.

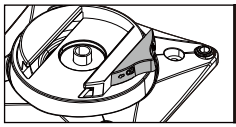

Note the direction of the safety lock.



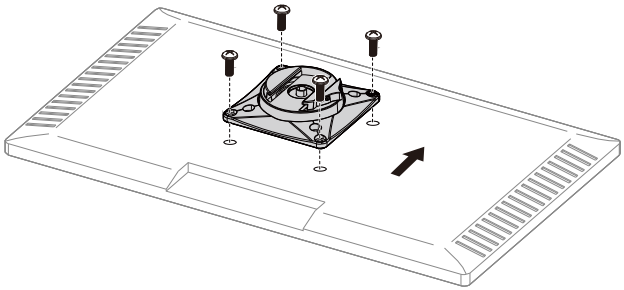

For Flat Back Monitor:

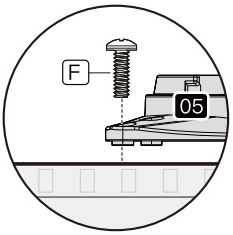

OR

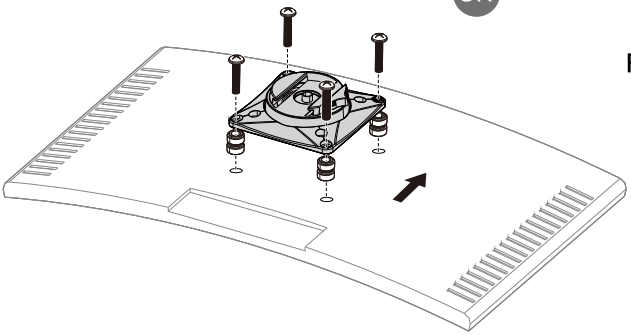

For Curved Back Monitor:

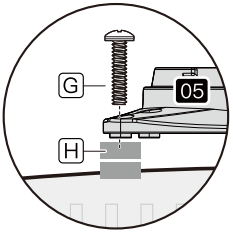

HEAVY! You may need assistance with this step.

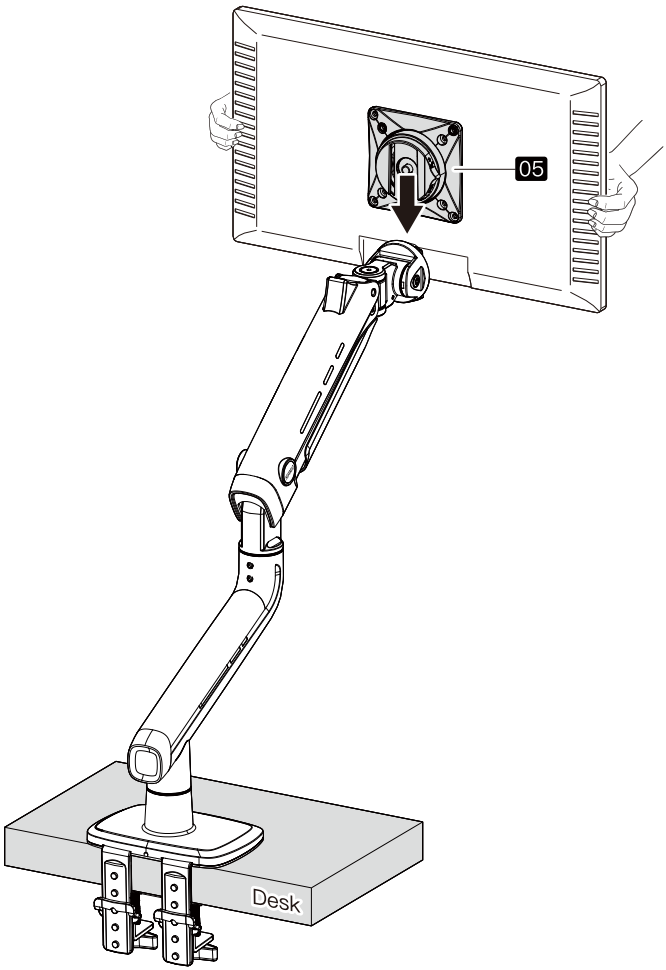

Note:
The safety lock must be in the “Unlock” position.

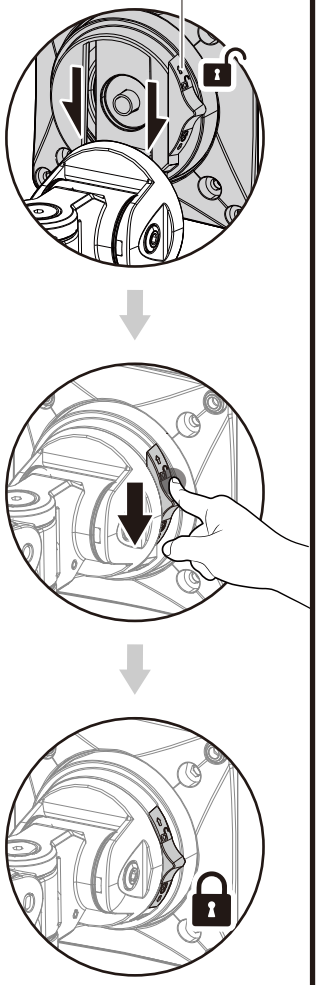

Step 4 Adjust Monitor Height

1 Adjust the mechanical spring tension bolt to raise or lower the upper arm so the monitor stays in a proper position.

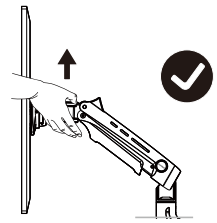

⚠ CAUTION:
The mechanical spring tension bolt is located on the side of the upper arm. When adjusting, ensure the upper arm stays in its highest position.

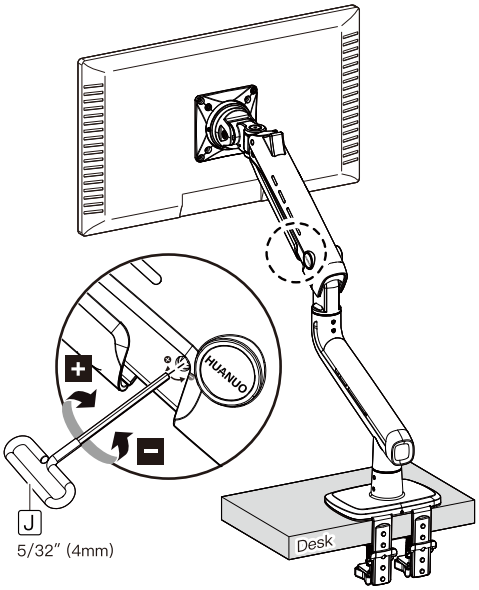

2 Use the large Allen key to adjust the height of the upper arm until the monitor stays in position.

Falls Down

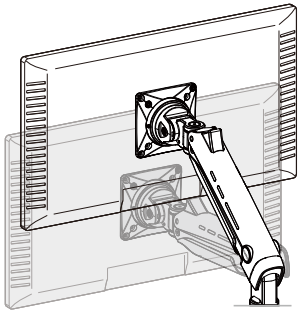



If the monitor falls and you cannot raise it, turn clockwise ("+" direction) until the monitor can stay at the desired height by itself.

Rises Up

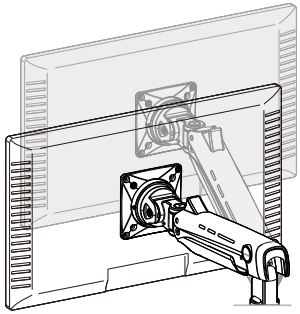



If the monitor rises and you cannot lower it, turn counter-clockwise ("–" direction) until the monitor can stay at the desired height by itself.

Step 5 Adjustment

5–1 Tilt Adjustment

Tilt the monitor to the desired angle.

- Turn the bolt clockwise to increase tension and hold the monitor more firmly in place.
- Turn the bolt counterclockwise to reduce tension for more flexibility.

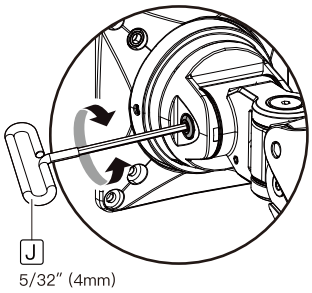

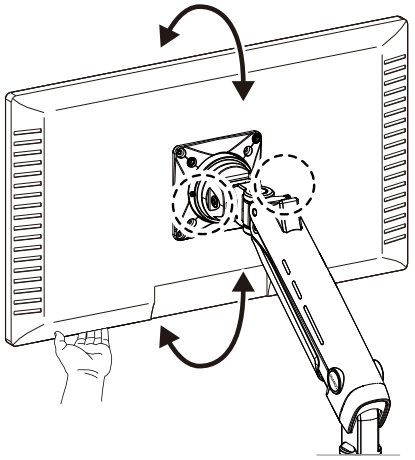

Note:
Hold the monitor when adjusting the bolts.

5–2 Swivel Adjustment

The monitor can be swiveled left or right. If it is difficult to swivel, adjust the tension for easier adjustment.

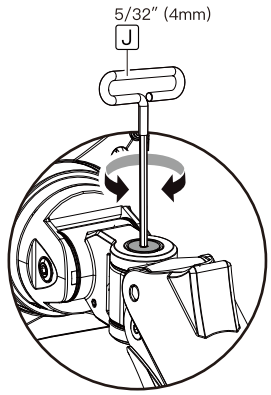

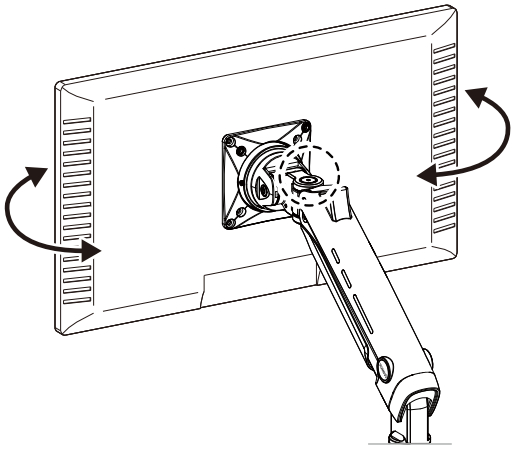

5-3 Monitor Rotation

The monitor can be rotated 360°. If it is difficult to rotate, adjust the tension for easier adjustment.

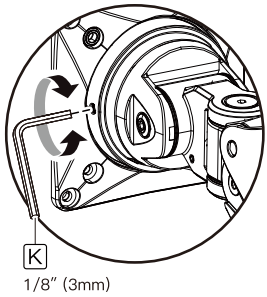

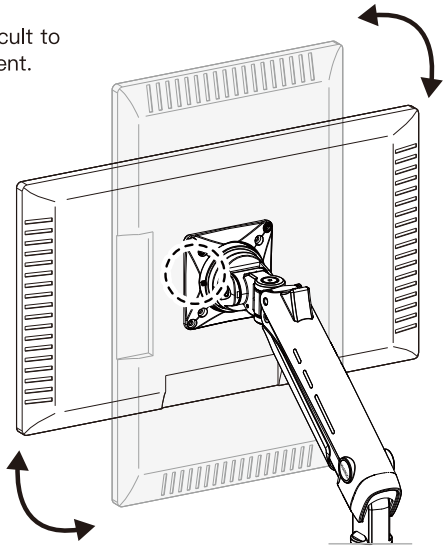

Step 6 Cable Management

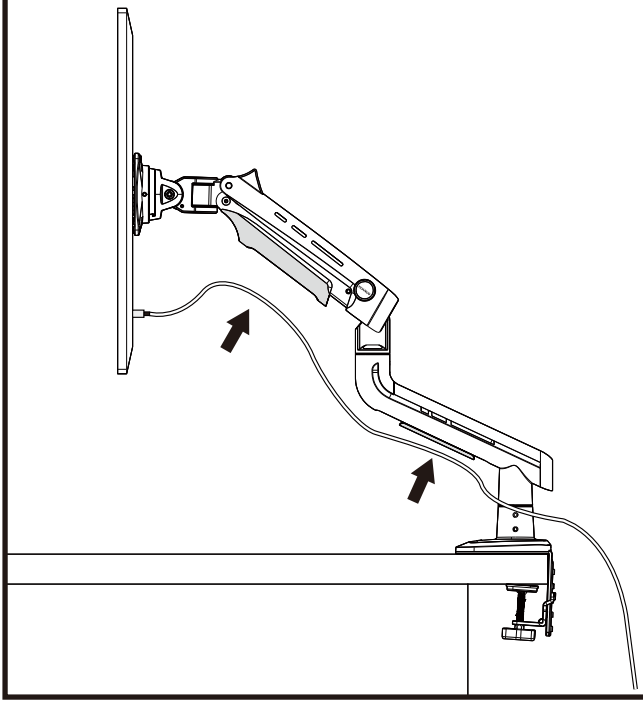

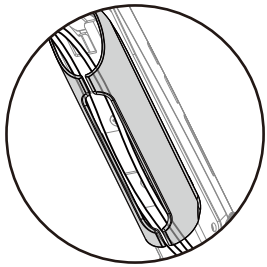

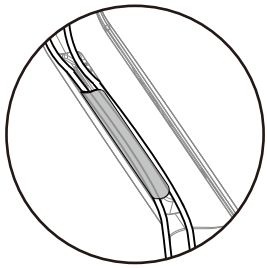

Step 7 Swivel Restriction

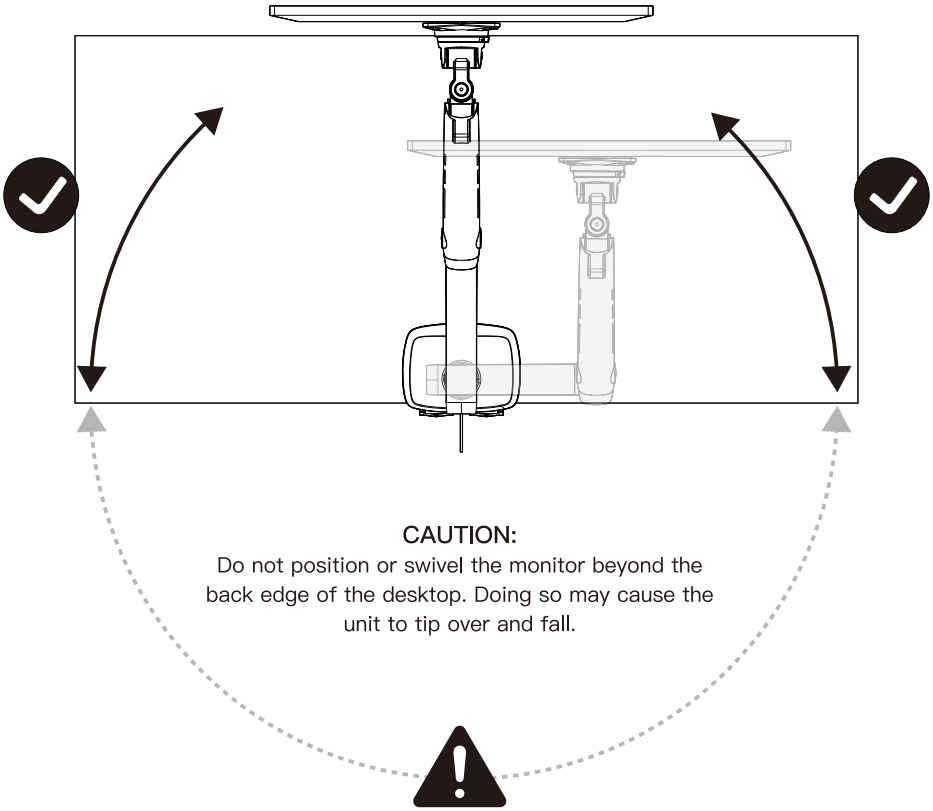

CAUTION:

Do not position or swivel the monitor beyond the back edge of the desktop. Doing so may cause the unit to tip over and fall.

Produkteigenschaften

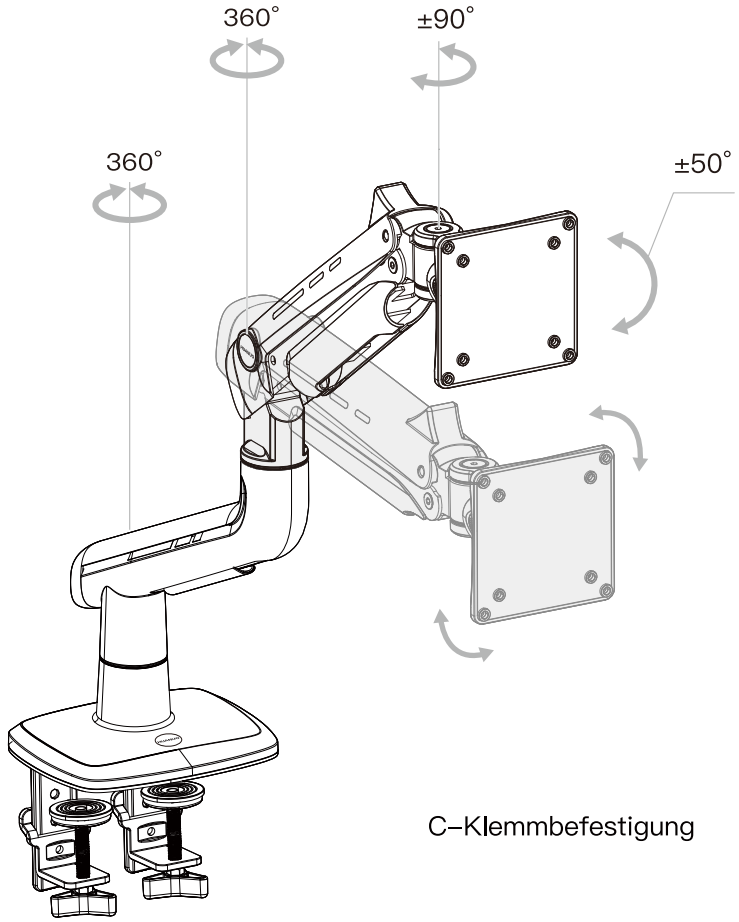

C–Klemmbefestigung

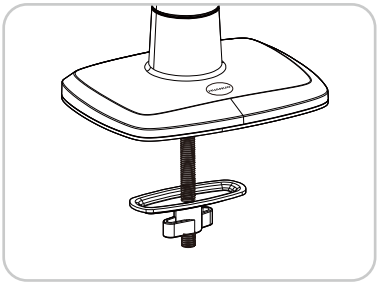

Durchführungsmontage

Bevor wir beginnen, stellen wir sicher, dass diese Halterung kompatibel ist.

1 Entspricht das VESA-Muster Ihres Monitors 75 x 75mm (3 x 3 Zoll) oder 100 x 100mm (3,9 x 3,9 Zoll)?

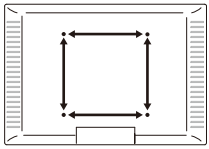

☐ Ja – Perfekt!

☐ Nein – Diese Halterung ist NICHT kompatibel.

2 Benötigte Werkzeuge (nicht enthalten)



Elektrische Bohrmaschine (optional)



11–22mm (7/16–7/8 Zoll) Bohrer (optional)

3 Wichtige Sicherheitshinweise

HINWEIS

- Bitte lesen Sie alle Anweisungen sorgfältig durch, bevor Sie mit der Installation beginnen. Wenn Sie die Anweisungen nicht verstehen oder Fragen oder Bedenken haben, rufen Sie bitte den technischen Support an oder senden Sie eine E-Mail an den Kundendienst.
- Es wird nicht die gesamte in diesem Paket enthaltene Hardware verwendet.

VORSICHT

Vermeiden Sie Verletzungen und Sachschäden!

- Verwenden Sie dieses Produkt NICHT für Zwecke, die NICHT ausdrücklich in diesem Handbuch angegeben sind. Überschreiten Sie NICHT die Gewichtskapazität. Wir haften NICHT für Schäden oder Verletzungen, die durch unsachgemäße Montage, fehlerhafte Montage oder unsachgemäßen Gebrauch entstehen.
- Überprüfen Sie vor Beginn der Montage, ob alle Teile enthalten und unbeschädigt sind. Benutzen Sie KEINE beschädigten oder defekten Teile. Wenn Sie Ersatzteile benötigen, rufen Sie bitte den technischen Support an oder senden Sie eine E-Mail an den Kundendienst.

⚠WARNUNG

- Dieses Produkt enthält Kleinteile, die eine Erstickungsgefahr darstellen können.
- Dieses Produkt enthält mechanische Federarme, die unter hohem Druck stehen. Durchstechen Sie diese Arme nicht und setzen Sie sie nicht Feuer oder Flammen aus. Wenn das Produkt defekt ist, rufen Sie bitte den technischen Support an oder senden Sie eine E-Mail an den Kundenservice.
- Die in dieser Anleitung enthaltenen Informationen decken nicht alle möglichen Bedingungen oder Variablen im Zusammenhang mit der Installation dieses Produkts ab.

DIE SPANNUNGSEINSTELLUNG DARF NUR NACH DER MONTAGE DES MONITORS ERFOLGEN.

⚠ ACHTUNG:

Spannung nicht einstellen, wenn der Monitor nicht angebracht ist. Stellen Sie sicher, dass der Monitor sicher an der Halterung befestigt ist.

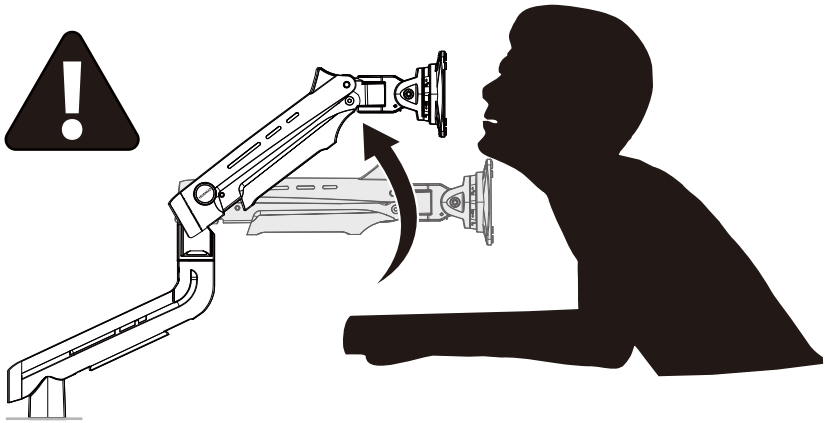

⚠ WARNUNG:

- Der mechanische Federarm steht unter Druck und sollte mit Vorsicht behandelt werden.
- Die Nichtbeachtung der Anweisungen kann zu Schäden an der Halterung und/oder zu Verletzungen führen.

Mitgelieferte Teile und Hardware

01 x 1

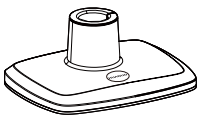

Unterbau

02 x 2



C-Klemme

03 x 1

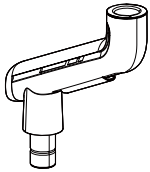

Unterer Arm

04 x 1

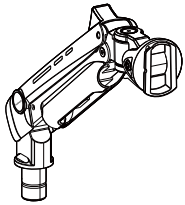

Oberer Arm

05 x 1

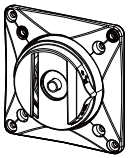

Monitorplatte

A x 6



M6 x 12mm
Bolzen

B x 1

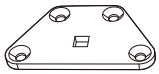

Steckverbindung Platte

C x 1



Tüllen-Schraube

D x 1



Mutter

E x 1

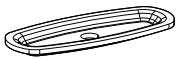

Verriegelungsplatte

F x 4

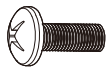

M4 x 12mm
Bolzen

G x 4



M4 x 30mm
Bolzen

H x 8



Abstandshalter

J x 1

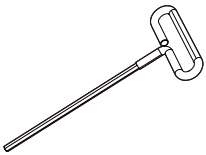

4mm (5/32 Zoll)
Großer Inbusschlüssel

K x 1



3mm (1/8 Zoll)
Kleine Inbusschlüssel

Schritt 1 Basis installieren

Für die C–Klemmbefestigung folgen Sie Option A auf dieser Seite.

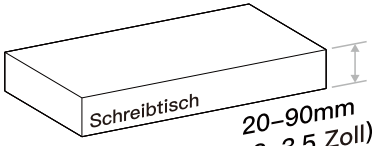

ODER

Für die Durchführungsmontage überspringen Sie zu Option B auf Seite 20.

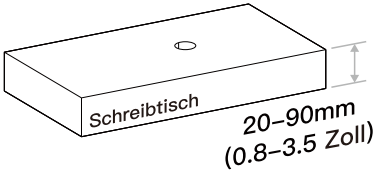

Option A: Für die C–Klemmbefestigung

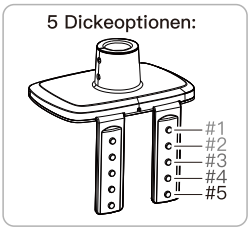

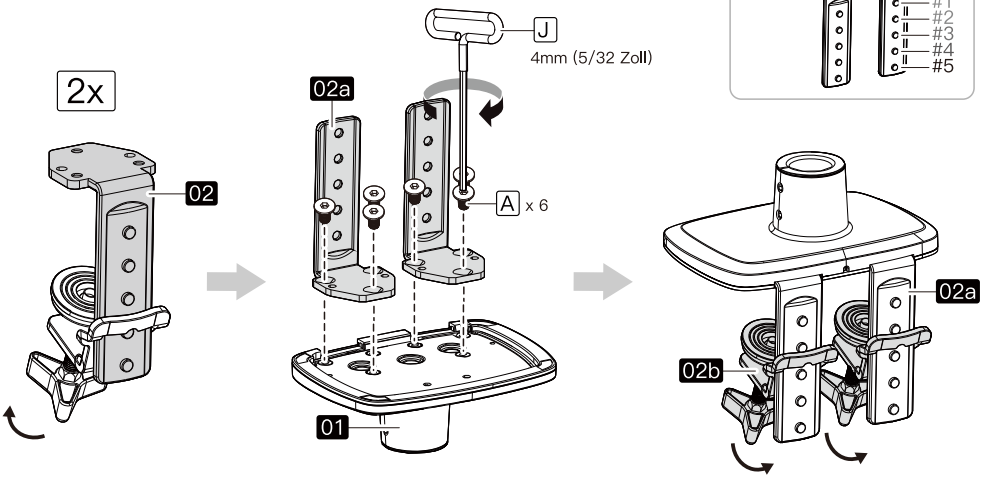

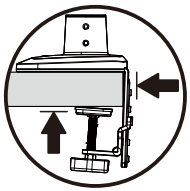

Hinweis:
Die C–Klemme sollte den Tisch berühren, und der Verriegelungsknopf sollte vertikal gegen die Unterseite des Tisches gesichert werden.

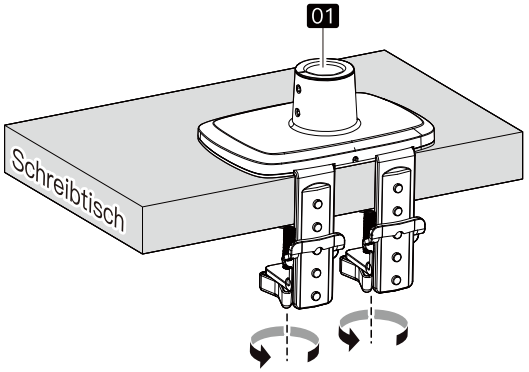

Wenn Ihre Tischplatte nicht richtig passt, können Sie möglicherweise ein Holzbrett oder einen Block als Abstandshalter verwenden. Bitte beachten Sie, dass die ovale C–Klemmscheibe vollständig mit dem Tisch und/oder dem Holzabstandshalter in Kontakt kommen muss.

Beispiel 1

Wenn sich ein Querbalken unter dem Tisch befindet, müssen Sie einen Abstandshalter verwenden, der die gleiche Höhe wie der Querbalken hat.

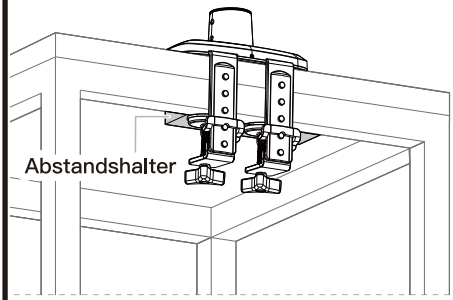

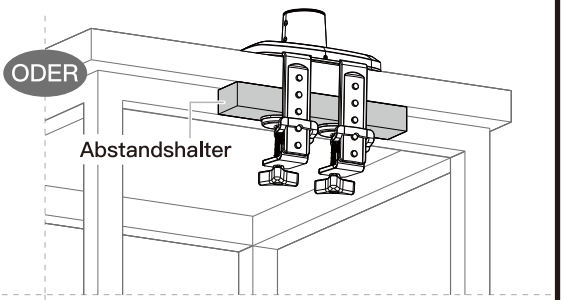

Beispiel 2

Ein Abstandshalter kann unter dem Tisch platziert werden, um die erforderlichen Abmessungen zu erfüllen.

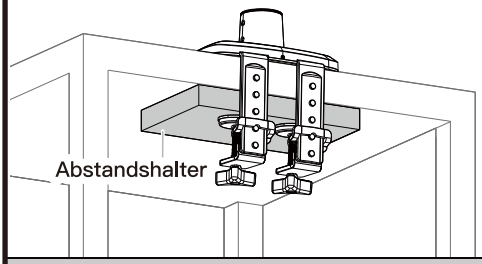

Beispiel 3

Ein Abstandshalter kann auch oben auf dem Tisch platziert werden, um die Installationshöhe zu maximieren.

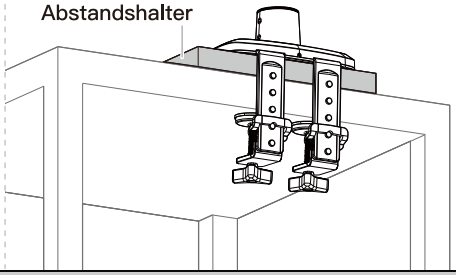

Option B: Für die Durchführungsmontage

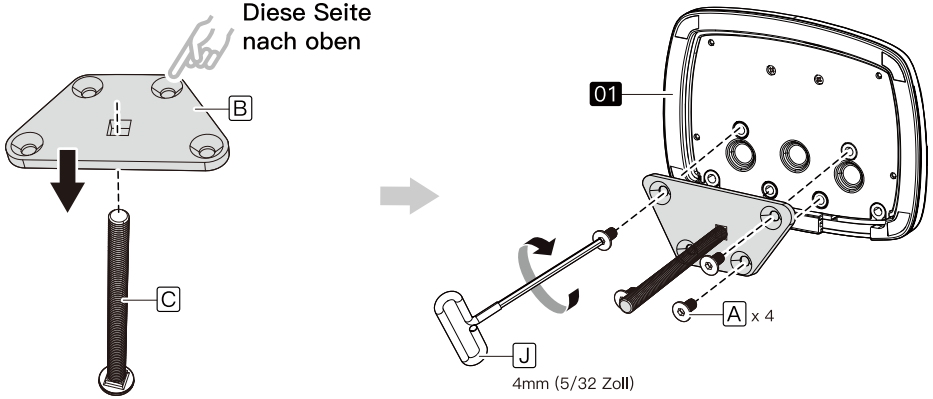

HINWEIS:
Wenn auf dem Schreibtisch kein Loch für die Durchführung vorhanden ist, müssen Sie eines bohren. Markieren Sie die gewünschte Stelle mindestens 50mm (2 Zoll) von der Schreibtischkante entfernt. Bohren Sie das Loch mit einem 11–22mm (7/16–7/8 Zoll) Bohrer.



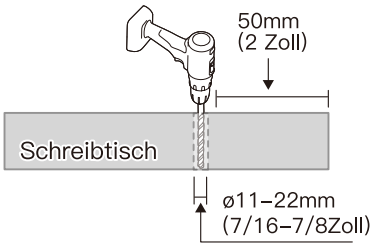

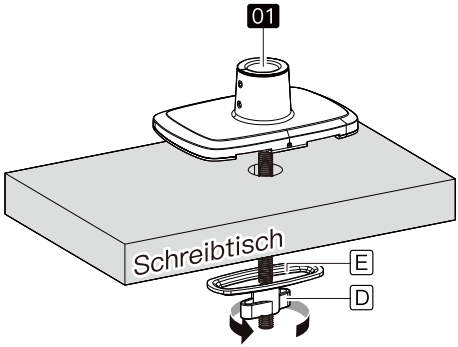

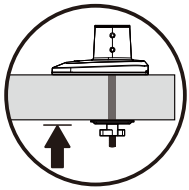

Hinweis: Ziehen Sie die Schraube vollständig an, um die Verriegelungsplatte am unteren Teil des Tisches zu sichern.

Schritt 2 Befestigen Sie die Arme am Unterbau

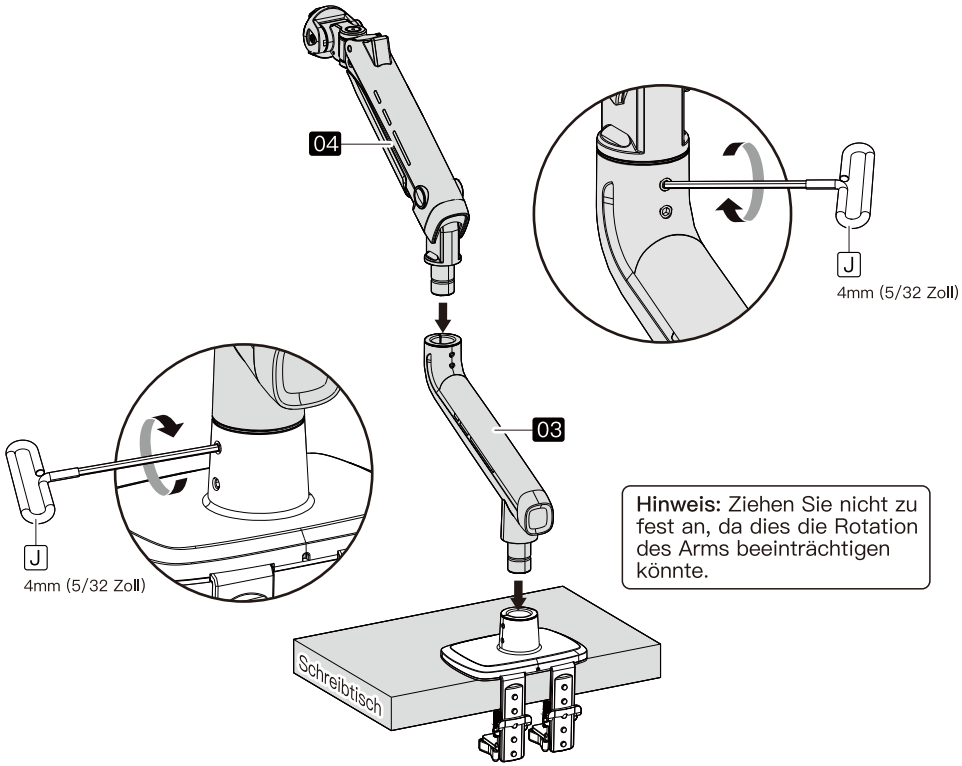

Hinweis: Ziehen Sie nicht zu fest an, da dies die Rotation des Arms beeinträchtigen könnte.

Schritt 3 Hängen Sie den Monitor an die Halterung

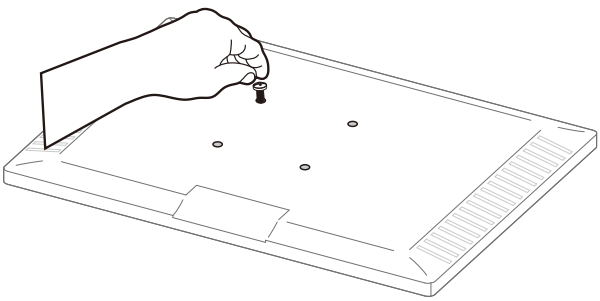

Nur eine Schraubengröße passt zum Monitor.

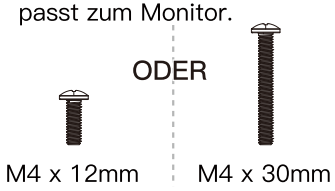

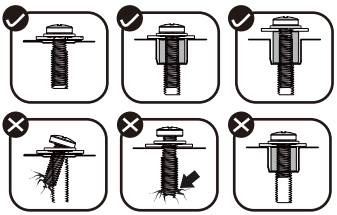

Schrauben Sie die Bolzen von Hand in die Gewindeeinsätze auf der Rückseite Ihres Monitors, um zu bestimmen, welche Schraube (M4 x 12mm oder M4 x 30mm) zu verwenden ist. Mindestens 4–5 Umdrehungen in das Gewinde sind erforderlich. Drehen Sie nicht über das Ende des Lochs hinaus.

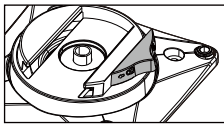

Beachten Sie die Ausrichtung des Sicherheitsschlosses.



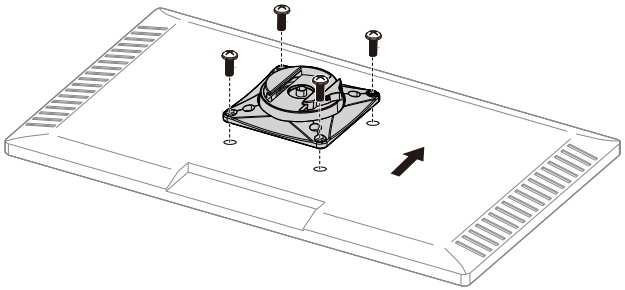

Für Monitore mit flachem Rücken:

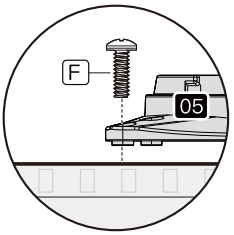

ODER

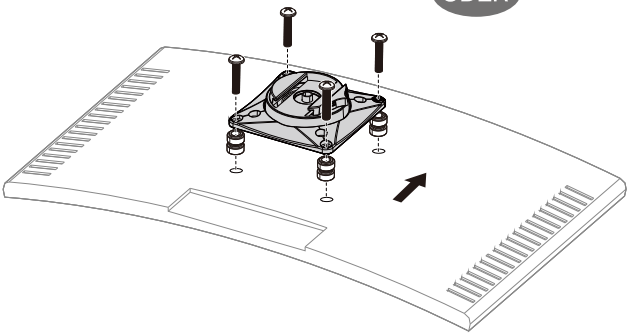

Für Monitore mit gebogenem Rücken:

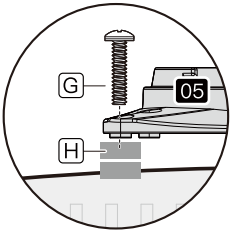

SCHWER! Bei diesem Schritt benötigen Sie möglicherweise Unterstützung.

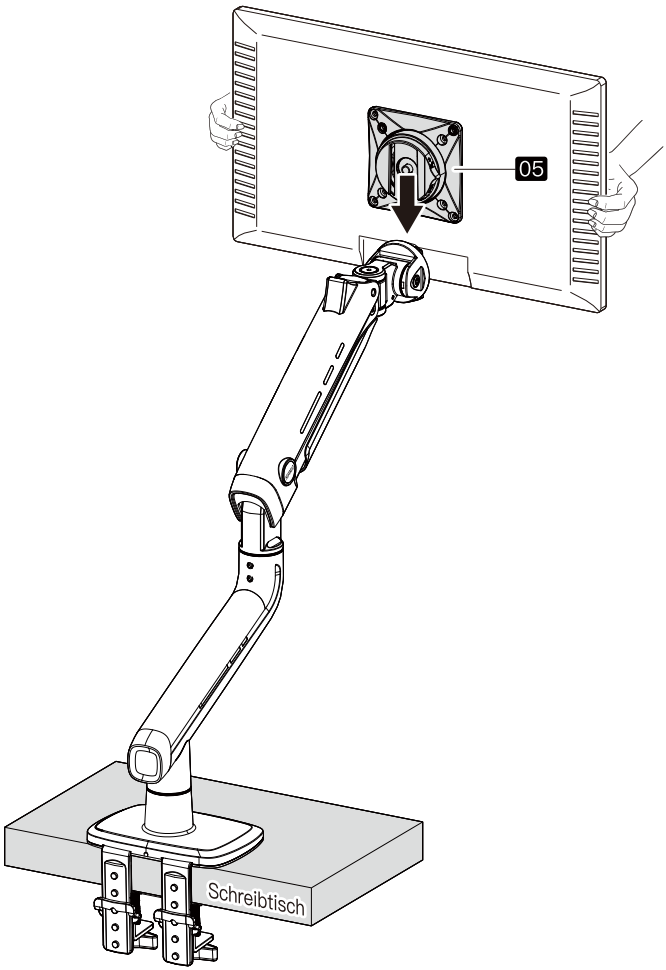

Hinweis:
Das Sicherheitschloss muss in der Position “Entsperrt” sein.

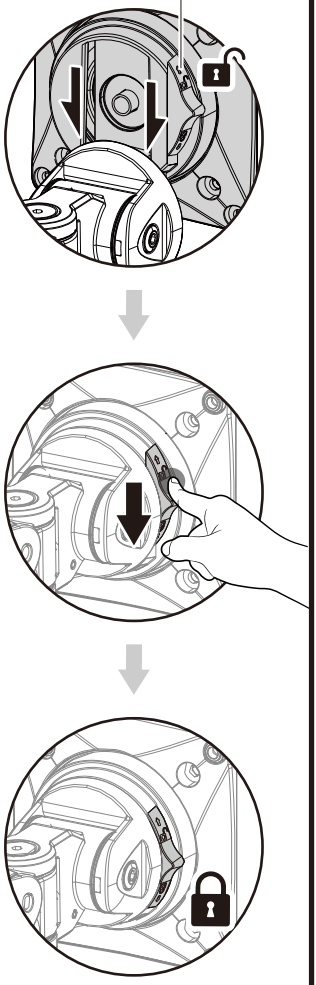

Schritt 4 Monitorhöhe anpassen

1 Passen Sie die Schraube der mechanischen Feder an, um den oberen Arm anzuheben oder abzusenken, sodass der Monitor in der richtigen Position bleibt.

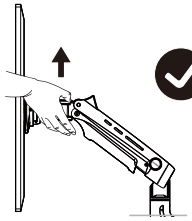

⚠ VORSICHT:
Die Schraube für die Spannung der mechanischen Feder befindet sich an der Seite des oberen Arms. Stellen Sie beim Einstellen sicher, dass der obere Arm in seiner höchsten Position bleibt.

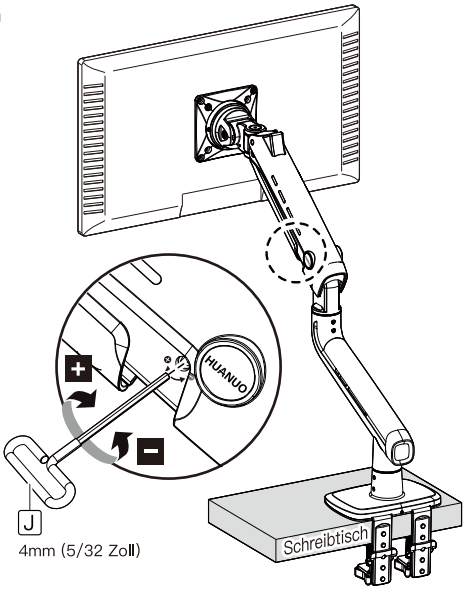

2 Verwenden Sie den großen Inbusschlüssel, um die Höhe des oberen Arms anzupassen, bis der Monitor in Position bleibt.

Fällt herunter

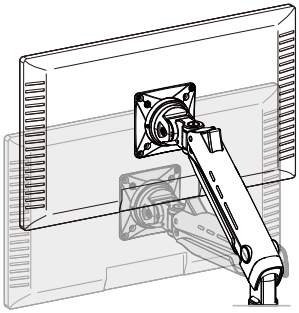



Wenn der Monitor fällt und Sie ihn nicht anheben können, drehen Sie im Uhrzeigersinn (in “+”–Richtung), bis der Monitor von selbst in der gewünschten Höhe bleibt.

Steigt auf

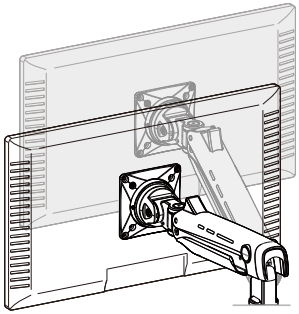



Wenn der Monitor steigt und Sie ihn nicht absenken können, drehen Sie gegen den Uhrzeigersinn (in “–”–Richtung), bis der Monitor von selbst in der gewünschten Höhe bleibt.

Schritt 5 Anpassung

5–1 Neigungsverstellung

Neigen Sie den Monitor auf den gewünschten Winkel.
• Drehen Sie die Schraube im Uhrzeigersinn, um die Spannung zu erhöhen und den Monitor fester zu fixieren.
• Drehen Sie die Schraube gegen den Uhrzeigersinn, um die Spannung zu verringern und mehr Flexibilität zu ermöglichen.

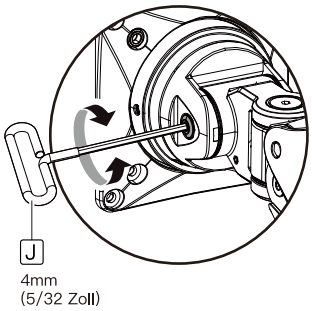

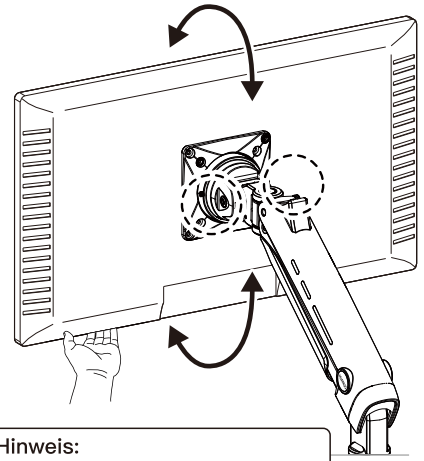

Hinweis:
Halten Sie den Monitor, während Sie die Schrauben einstellen.

5–2 Drehverstellung

Der Monitor kann nach links oder rechts gedreht werden. Wenn das Drehen schwierig ist, passen Sie die Spannung an, um eine einfachere Einstellung zu ermöglichen.

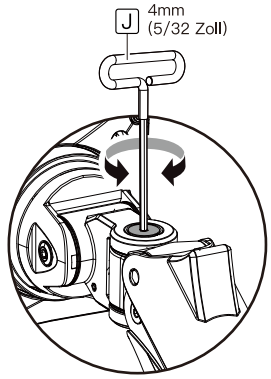

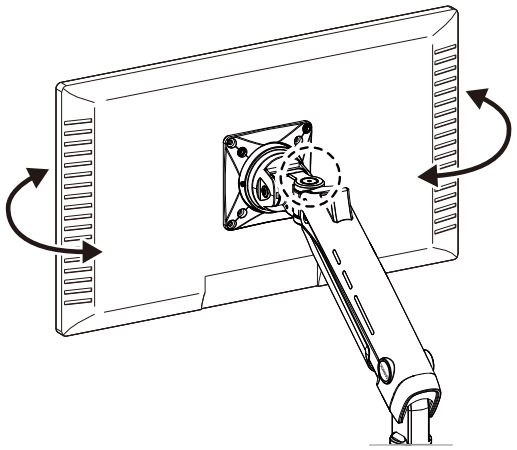

5-3 Monitorrotation

Der Monitor kann um 360° rotiert werden. Wenn das Drehen schwierig ist, passen Sie die Spannung an, um eine einfachere Einstellung zu ermöglichen.

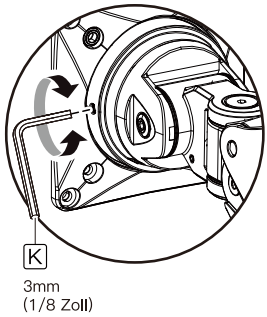

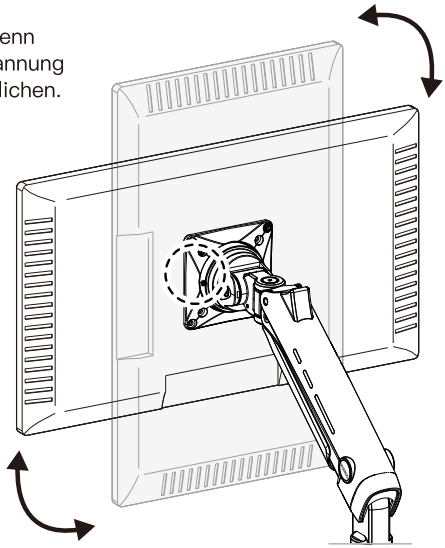

Schritt 6 Kabelmanagement

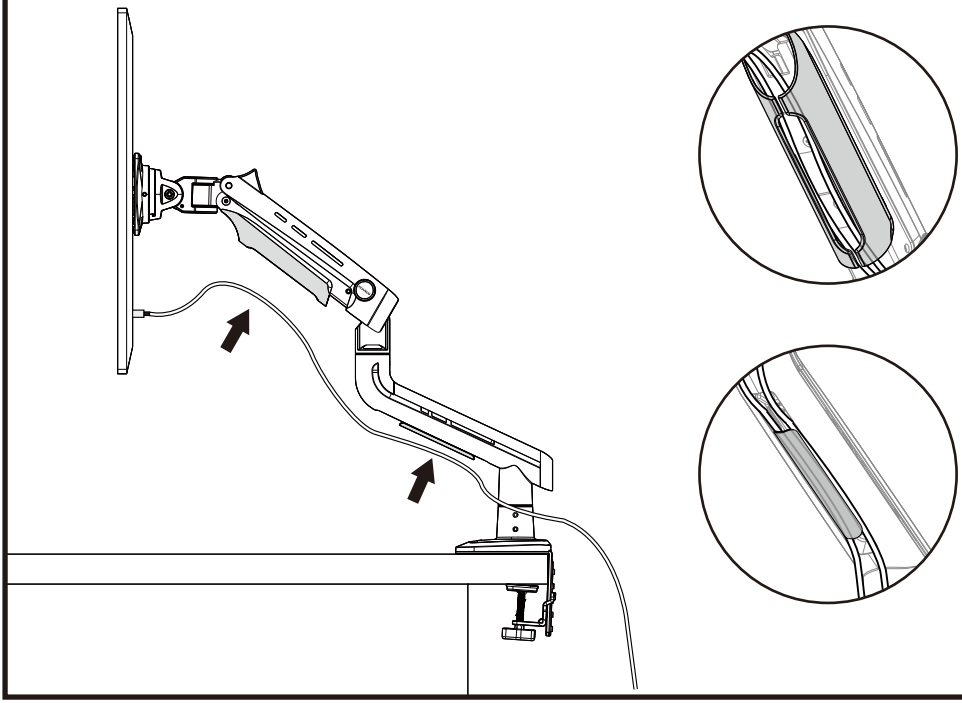

Schritt 7 Drehbeschränkung

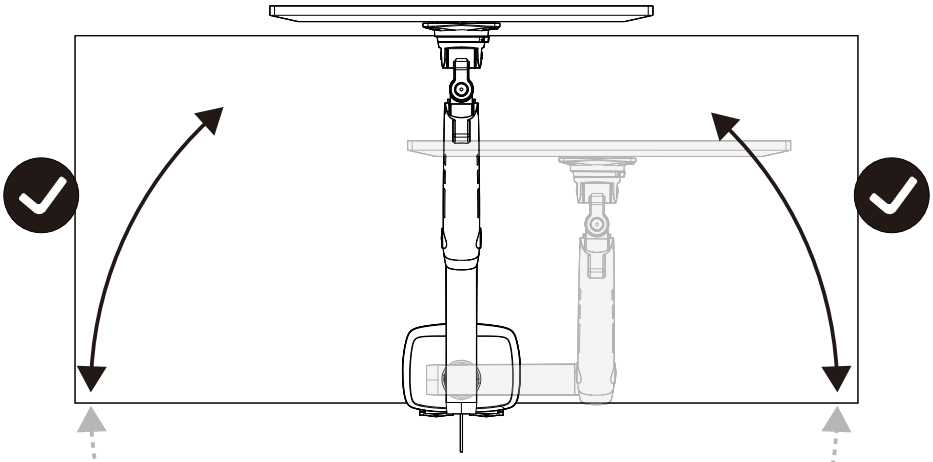

VORSICHT:

Positionieren oder drehen Sie den Monitor nicht über die hintere Kante des Schreibtisches hinaus. Dadurch könnte das Gerät kippen und herunterfallen.

Caractéristiques du produit

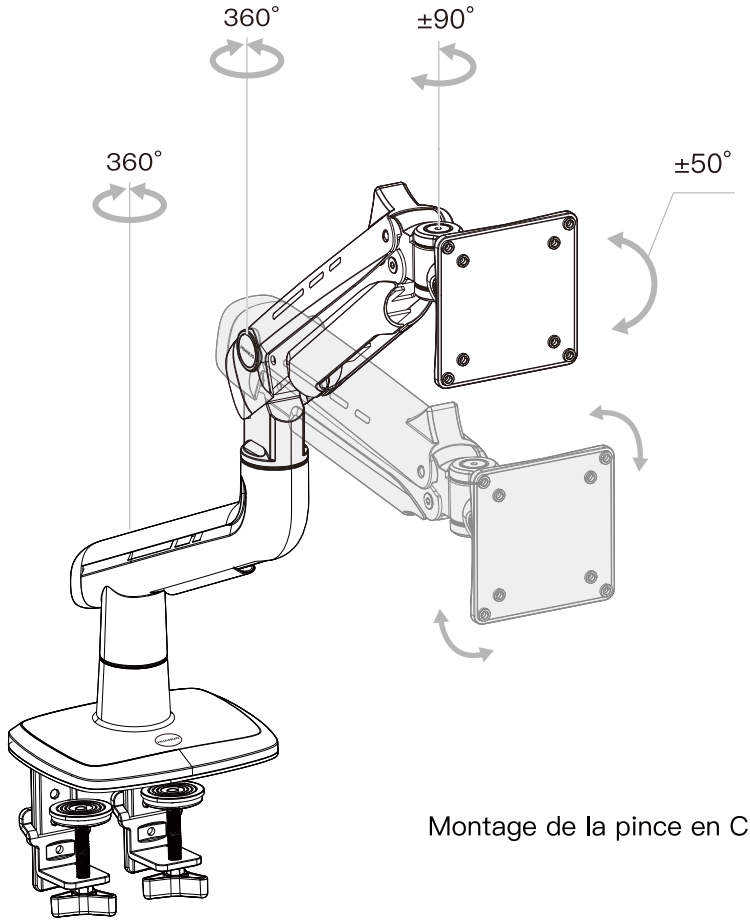

Montage de la pince en C

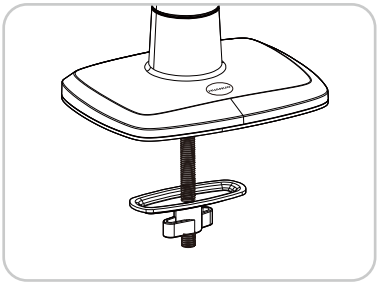

Montage de l'œillet

Avant de commencer, assurons–nous que ce support est compatible.

1 Le modèle VESA de votre moniteur est–il 75 x 75mm (3 x 3 po) ou 100 x 100mm (3,9 x 3,9 po) ?

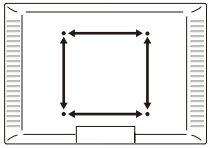

☐ Oui – Parfait !

☐ Non – Ce support n'est PAS compatible.

2 Outils nécessaires (non inclus)



Perceuse électrique (en option)



7/16–7/8 po (11–22mm) Perceuse (en option)

3 Informations importantes de sécurité

REMARQUE

- Veuillez lire attentivement toutes les instructions avant d'essayer l'installation. Si vous ne comprenez pas les instructions ou sivous avez des questions ou des préoccupations, veuillez appeler le support technique ou envoyer un e–mail au service client.
- Tout le matériel inclus dans ce colis ne sera pas utilisé.

ATTENTION

Évitez les blessures potentielles et les dommages matériels!

- N'UTILISEZ PAS ce produit à des fins qui ne sont pas explicitement spécifiées dans ce manuel. NE DÉPASSEZ PAS la capacité de poids. Nous ne sommes pas responsables des dommages ou blessures causés par un montage incorrect, un assemblage incorrect ou une utilisation inappropriée.
- Avant de commencer l'assemblage, vérifiez que toutes les pièces sont incluses et non endommagées. N'UTILISEZ PAS de pièces endommagées ou défectueuses. Si vous avez besoin de pièces de rechange, veuillez appeler le support technique ou envoyer un e–mail au service client.

⚠AVERTISSEMENT

- Ce produit contient de petites pièces pouvant présenter un risque d'étouffement.
- Ce produit contient des bras à ressort mécaniques sous haute pression. Ne percez pas ces bras et ne les exposez pas au feu ou à la flamme. Si le produit est défectueux, veuillez appeler le support technique ou envoyer un e–mail au service client.
- Les informations contenues dans ce manuel ne couvrent pas toutes les conditions ou variables possibles en relation avec l'installation de ce produit.

LE RÉGLAGE DE LA TENSION DOIT ÊTRE EFFECTUÉ UNIQUEMENT APRÈS L'INSTALLATION DU MONITEUR.

⚠ATTENTION

Ne réglez pas la tension sans que le moniteur soit attaché.
Assurez–vous que le moniteur est solidement fixé au support.

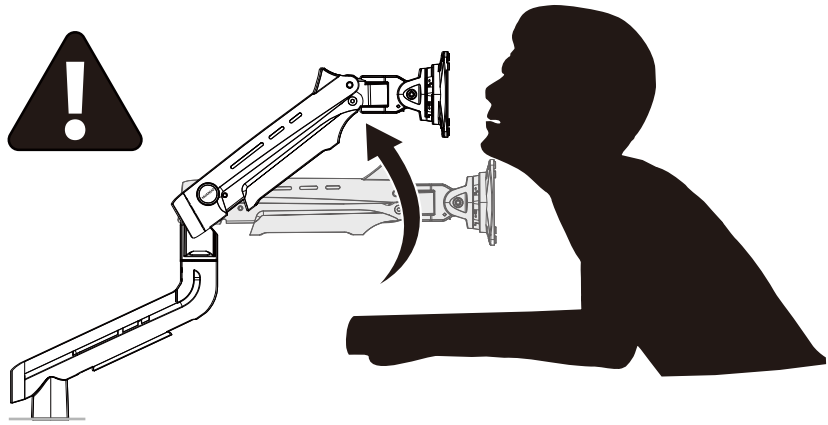

⚠ AVERTISSEMENT :

- Le bras à ressort mécanique est sous pression et doit être manipulé avec précaution.
- Le non–respect des instructions peut entraîner des dommages au support et/ou des blessures corporelles.

Pièces et matériel fournis

01 x 1

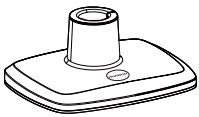

Base

02 x 2



Pince en C

03 x 1

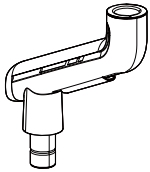

Bras inférieur

04 x 1

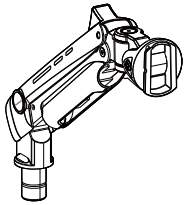

Bras supérieur

05 x 1

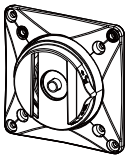

Plaque de moniteur

A x 6



M6 x 12mm
Boulon

B x 1

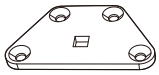

Plaque de connexion

C x 1



Boulon d'oeillet

D x 1



Écrou

E x 1

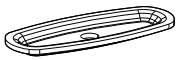

Plaque de verrouillage

F x 4

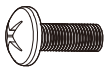

M4 x 12mm
Boulon

G x 4



M4 x 30mm
Boulon

H x 8



Entretoise

J x 1

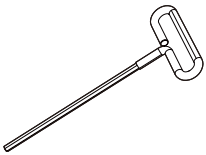

5/32 po (4mm)
Grande clé Allen

K x 1



1/8 po (3mm)
Petite clé Allen

Étape 1 Installez la base

Pour le montage de la pince en C, suivez l'option A sur cette page.

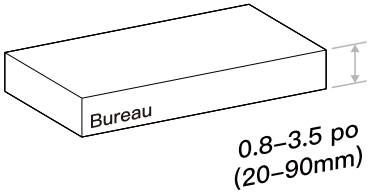

OU

Pour le montage de l'œillet, passez à l'option B à la page 33.

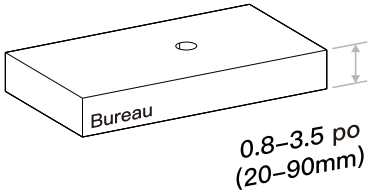

Option A : Pour le montage de la pince en C

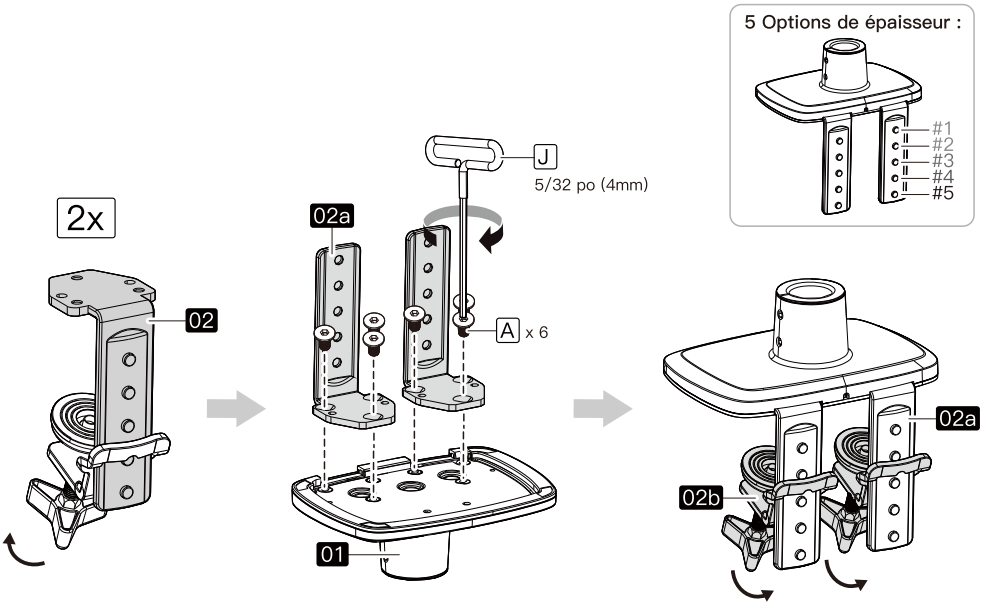

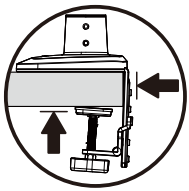

Remarque :
La pince en C doit être en contact avec le bureau et le bouton de verrouillage doit être fixé verticalement contre le dessous du bureau.

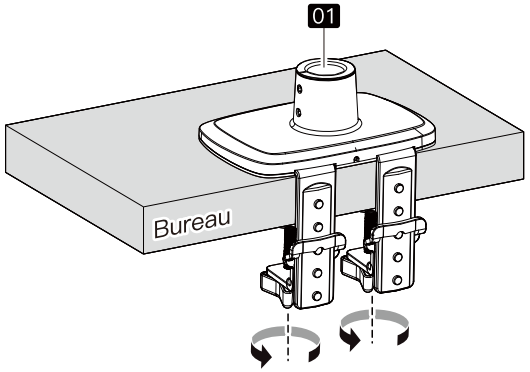

Si votre bureau ne s'ajuste pas correctement, vous pouvez utiliser une planche ou un bloc en bois comme entretoise. Veuillez noter que la plaque ovale de la pince en C doit être en contact complet avec le bureau et/ou l'entretoise en bois.

Exemple 1

S'il y a une barre transversale sous le bureau, vous devez utiliser une entretoise de la même hauteur que la barre transversale.

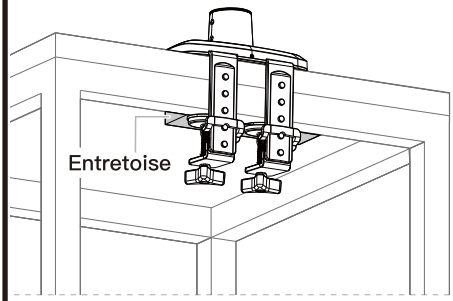

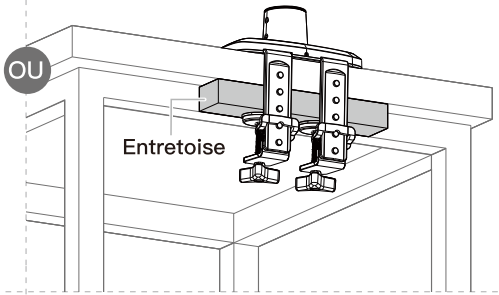

Exemple 2

Une entretoise peut être placée sous le bureau pour remplir les dimensions requises.

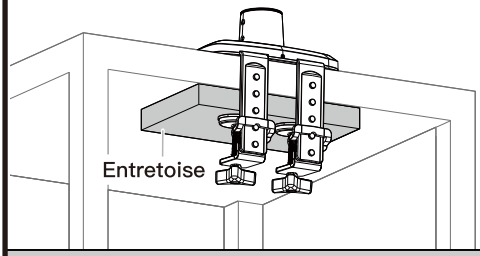

Exemple 3

Une entretoise peut également être placée sur le dessus du bureau pour maximiser la hauteur d'installation.

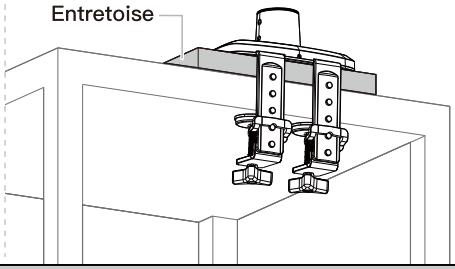

Option B : Pour le montage de l'œillet

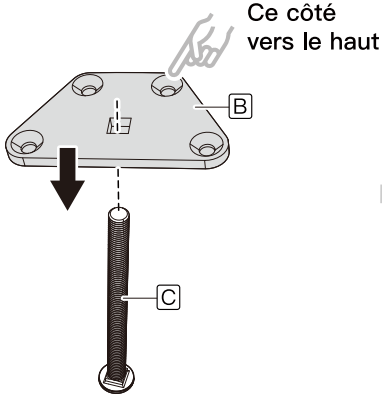

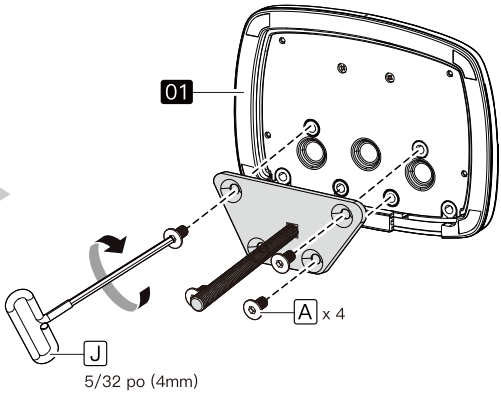

Remarque :
S'il n'y a pas de trou de l'œillet sur le bureau, vous devrez en percer un. Marquez l'emplacement souhaité à au moins 2 po (50mm) du bord du bureau. Percez le trou avec d'un foret de 7/16–7/8 po (11–22mm).

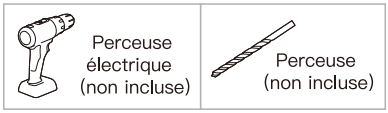

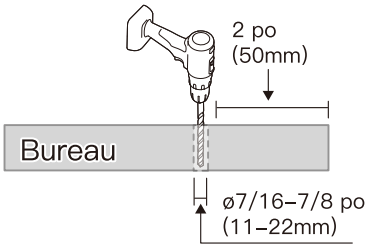

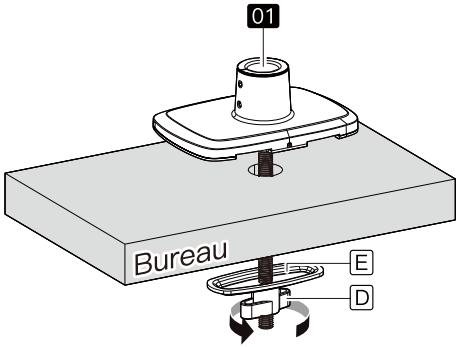

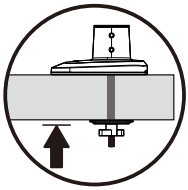

Remarque : Serrez complètement pour fixer la plaque de verrouillage au bas du bureau.

Étape 2 Fixez les bras à la base

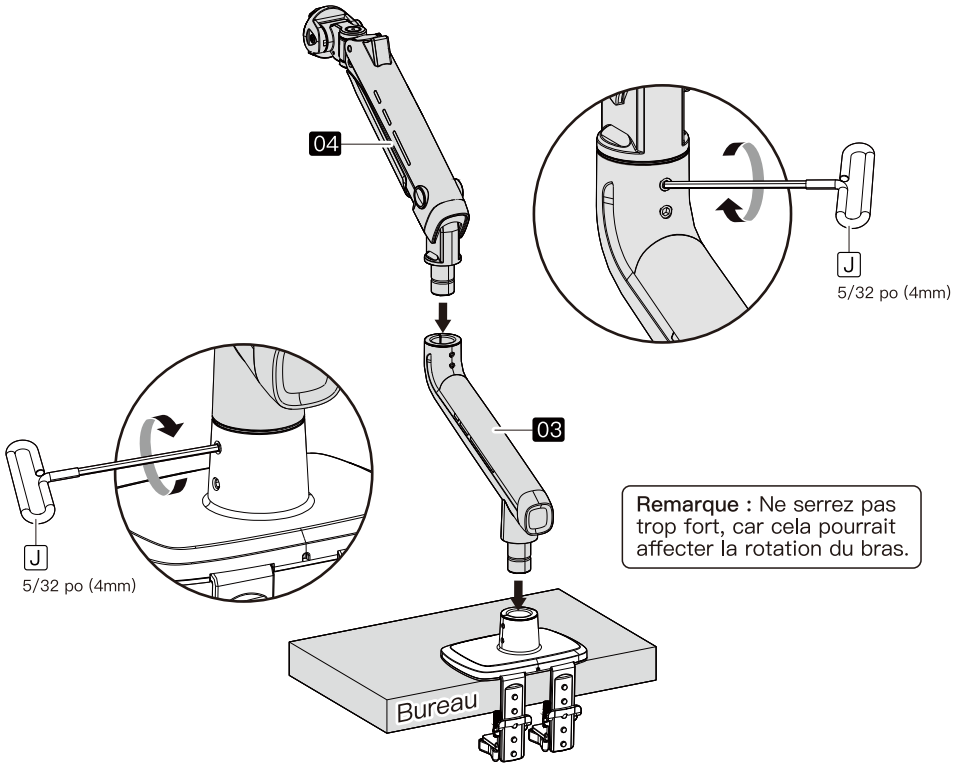

Remarque : Ne serrez pas trop fort, car cela pourrait affecter la rotation du bras.

Étape 3 Accrochez le moniteur sur le support

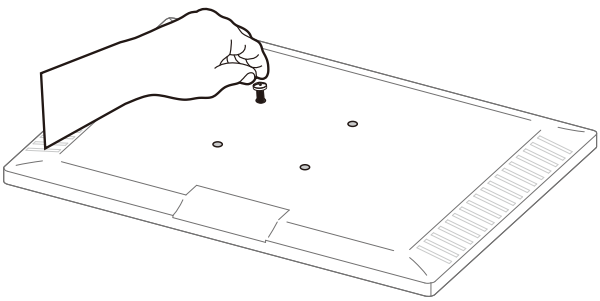

Une seule taille de boulon convient au moniteur.

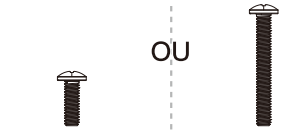

M4 x 12mm M4 x 30mm

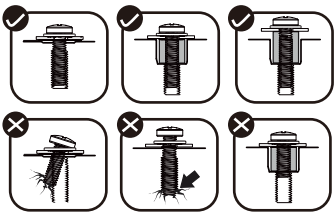

Vissez manuellement les boulons dans les inserts filetés à l'arrière de votre moniteur pour déterminer quel boulon (M4 x 12 mm ou M4 x 30 mm) utiliser. Un minimum de 4–5 tours dans le filetage est requis. Ne tournez pas au–delà du fond du trou.

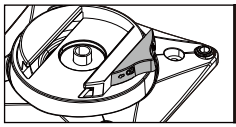

Notez la direction du verrouillage de sécurité.



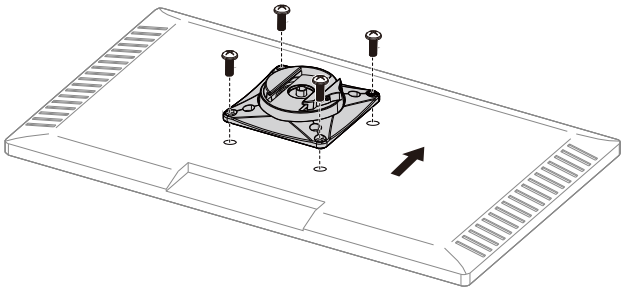

Pour moniteur à dos plat :

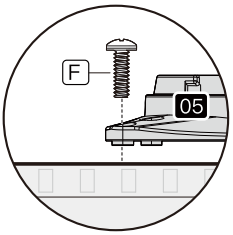

OU

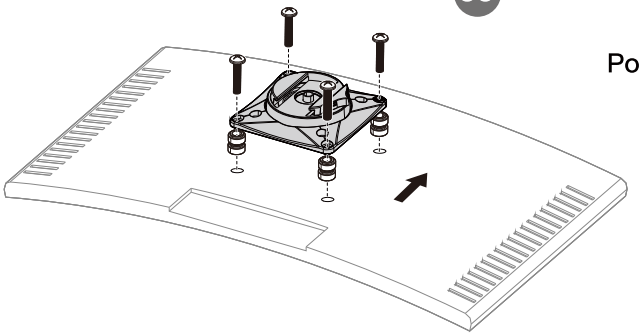

Pour moniteur à dos incurvé :

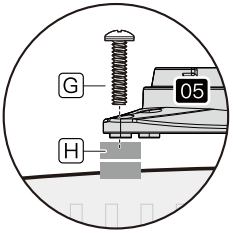

LOURD ! Vous pourriez avoir besoin d'aide pour cette étape.

Remarque : Le verrouillage de sécurité doit être en position “Déverrouillé”.

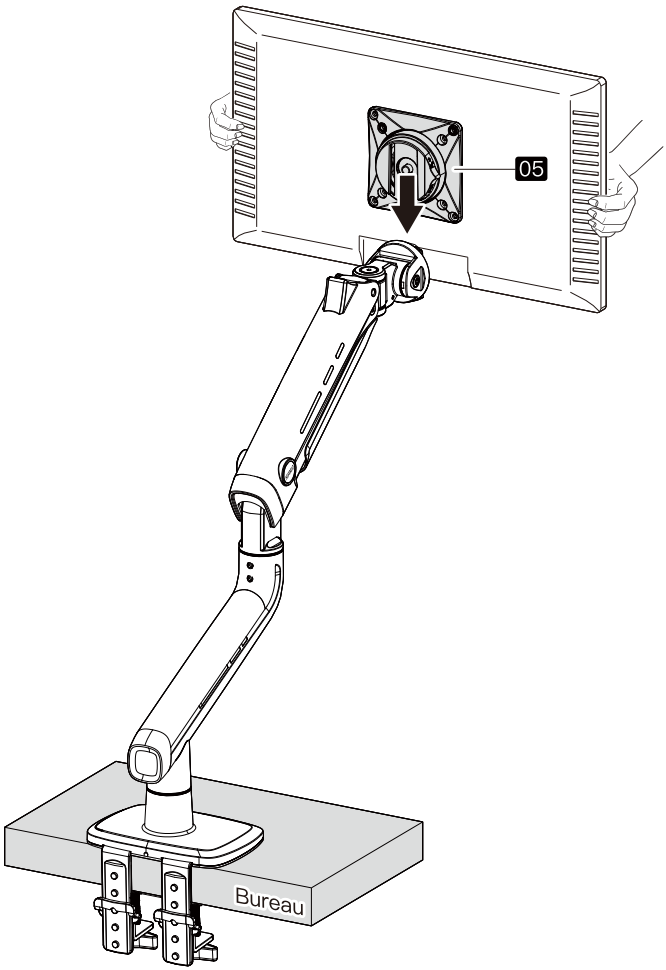

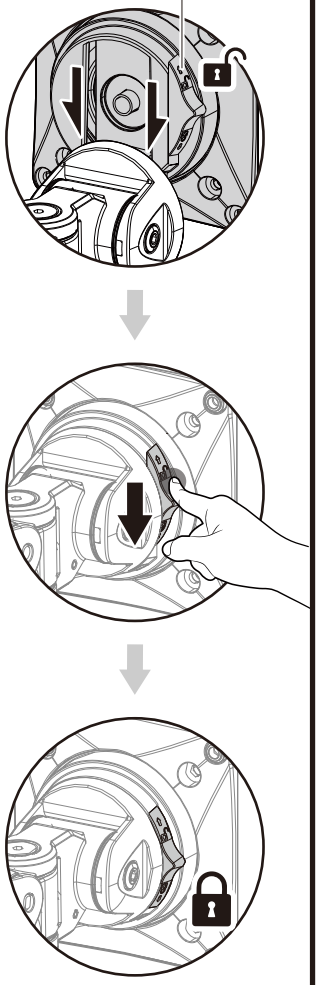

Étape 4 Régler la hauteur du moniteur

1 Régler le boulon de tension du ressort mécanique pour lever ou abaisser le bras supérieur afin que le moniteur reste en position correcte.

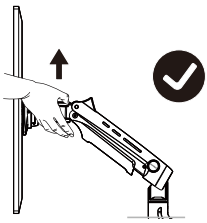

⚠ ATTENTION :
Le boulon de tension mécanique se trouve sur le côté du bras supérieur. Lors de l'ajustement, assurez-vous que le bras supérieur reste en position haute.

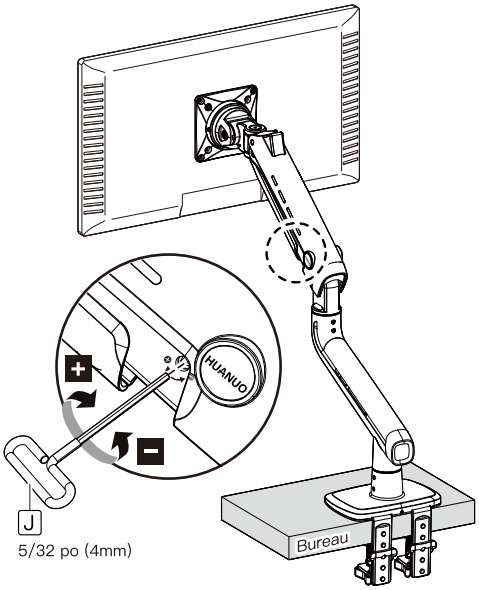

2 Utilisez la grande clé Allen pour ajuster la hauteur du bras supérieur jusqu'à ce que le moniteur reste en position.

Tomber

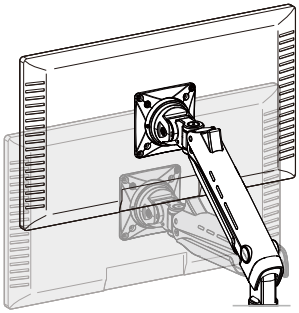



Si le moniteur tombe et que vous ne pouvez pas le soulever, tournez dans le sens des aiguilles d'une montre (direction "+") jusqu'à ce que le moniteur puisse rester à la hauteur souhaitée par lui-même.

Se lever

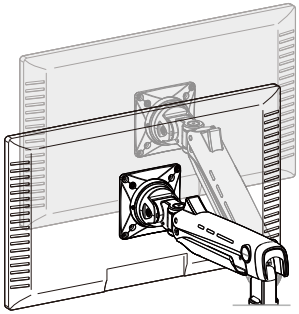



Si le moniteur monte et que vous ne pouvez pas le baisser, tournez dans le sens inverse des aiguilles d'une montre (direction "–") jusqu'à ce que le moniteur puisse rester à la hauteur souhaitée par lui-même.

Étape 5 Réglage

5–1 Réglage de l'inclinaison

Inclinez le moniteur à l'angle souhaité.
• Tournez le boulon dans le sens des aiguilles d'une montre pour augmenter la tension et maintenir le moniteur plus fermement en place.
• Tournez le boulon dans le sens inverse des aiguilles d'une montre pour réduire la tension et obtenir plus de flexibilité.

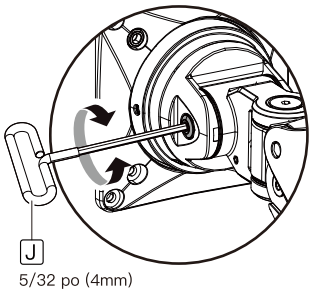

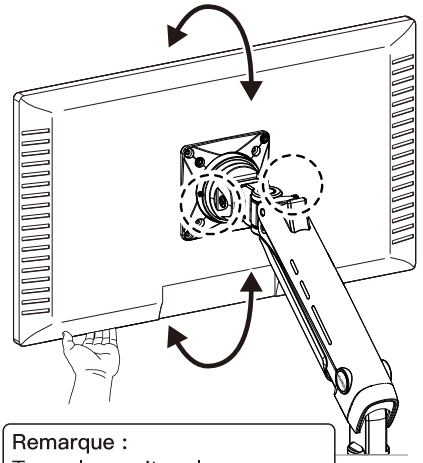

Remarque :
Tenez le moniteur lorsque vous réglez les boulons de réglage.

5–2 Réglage du pivotement

Le moniteur peut être pivoté vers la gauche ou la droite. S'il est difficile de le pivoter, ajustez la tension pour faciliter l'ajustement.

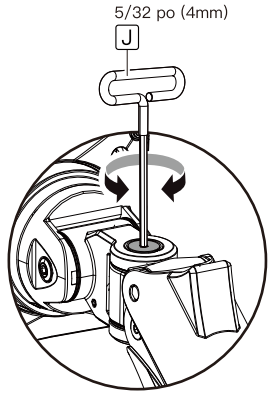

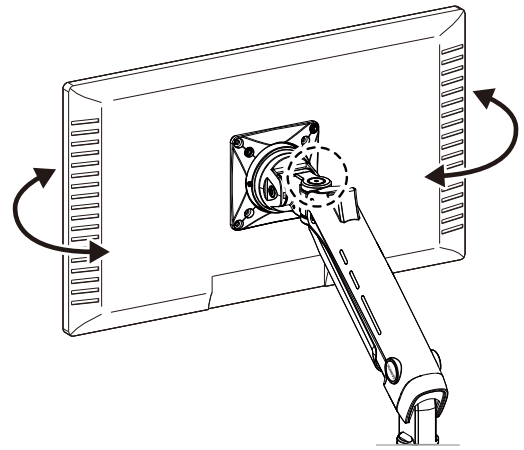

5-3 Rotation du moniteur

Le moniteur peut être tourné à 360°. S'il est difficile de le tourner, ajustez la tension pour faciliter l'ajustement.

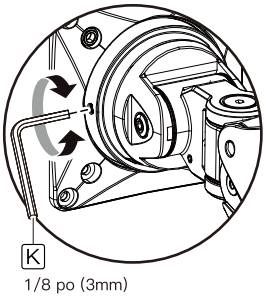

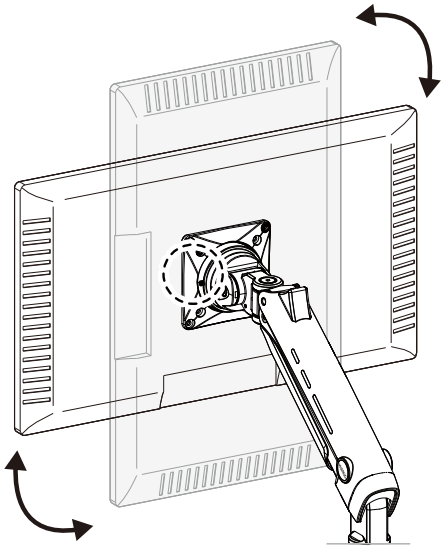

Étape 6 Gestion des câbles

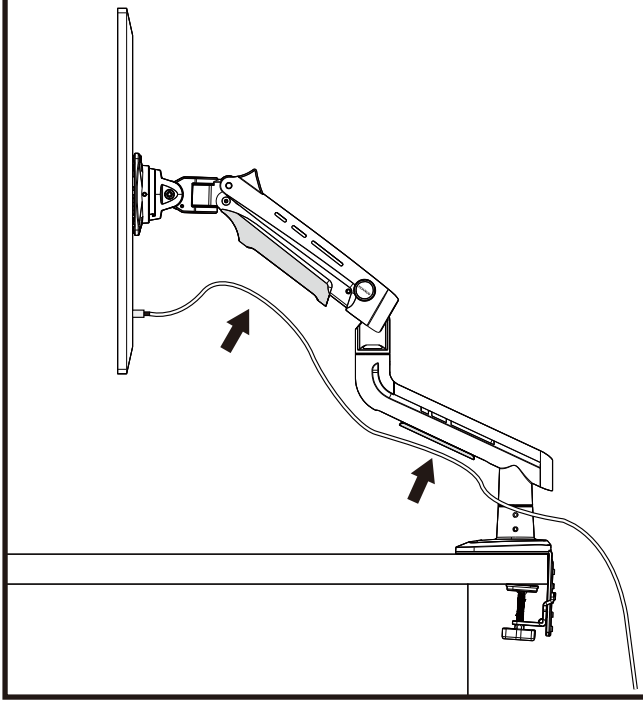

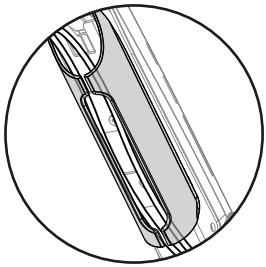

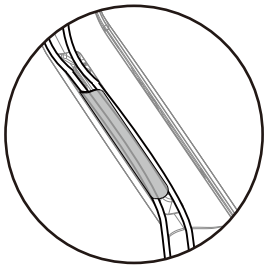

Étape 7 Restriction de pivotement

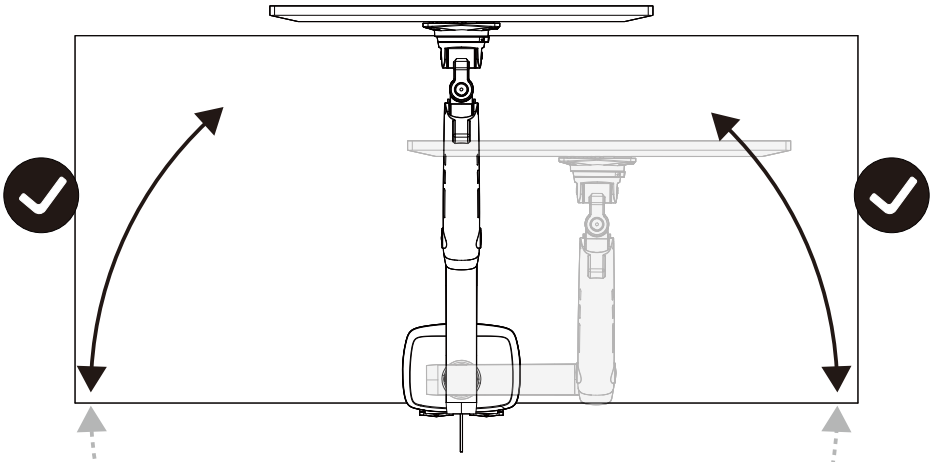

ATTENTION :

Ne placez pas ou ne pivotez pas le moniteur au-delà du bord arrière du bureau. Cela pourrait faire basculer et tomber l'appareil.

Características del Producto

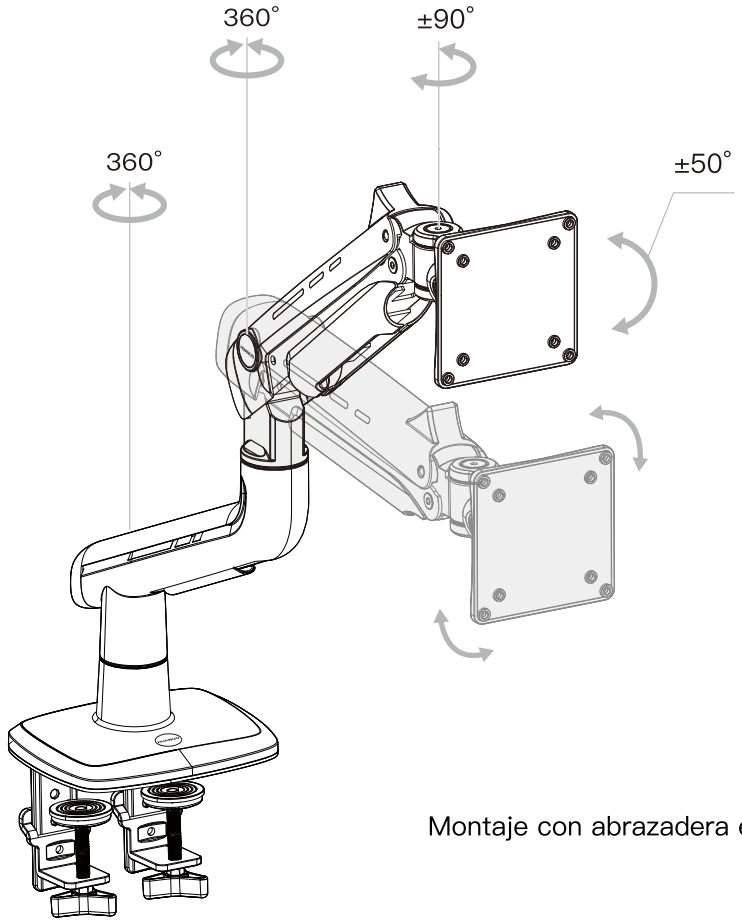

Montaje con abrazadera en C

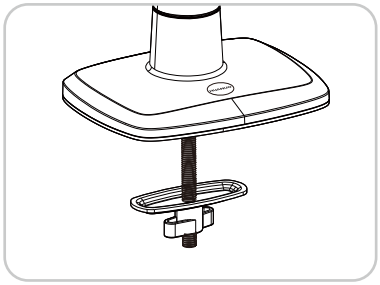

Montaje con el ojal

Antes de comenzar, asegurémonos de que este soporte sea compatible.

1 ¿El patrón VESA de su monitor es de 75 x 75mm (3 x 3 pulg) o de 100 x 100mm (3.9 x 3.9 pulg)?

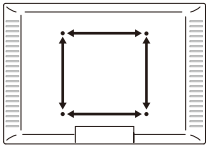

☐ Sí – ¡Perfecto!

☐ No – Este soporte NO es compatible.

2 Herramientas necesarias (no incluidas)



Taladro electrico (Optional)



11–22mm (7/16–7/8 pulg) Broca (Optional)

3 Información importante de seguridad

NOTA

- Lea atentamente todas las instrucciones antes de intentar la instalación. Si no comprende las instrucciones o si tiene alguna pregunta o inquietud, llame al soporte técnico o envíe un correo electrónico al servicio de atención al cliente.
- No se utilizará todo el hardware incluido en este paquete.

PRECAUCIÓN

¡Evite posibles lesiones y daños a la propiedad!

- NO utilice este producto para ningún propósito que NO esté explícitamente especificado en este manual. NO exceda la capacidad de peso. NO somos responsables de daños o lesiones causados por un montaje inadecuado, montaje incorrecto o uso inadecuado.
- Antes de comenzar el montaje, verifique que todas las piezas estén incluidas y sin daños. NO utilice piezas dañadas o defectuosas. Si necesita piezas de repuesto, llame al soporte técnico o envíe un correo electrónico al servicio de atención al cliente.

⚠ADVERTENCIA

- Este producto contiene piezas pequeñas que pueden representar un peligro de asfixia.
- Este producto contiene brazos de resorte mecánicos que están sometidos a alta presión. No perfore estos brazos ni los exponga al fuego ni a las llamas. Si el producto está defectuoso, llame al soporte técnico o envíe un correo electrónico al servicio de atención al cliente.
- La información contenida en este manual no cubre todas las posibles condiciones o variables relacionadas con la instalación de este producto.

EL AJUSTE DE LA TENSIÓN DEBE REALIZARSE ÚNICAMENTE DESPUÉS DE LA INSTALACIÓN DEL MONITOR.

⚠ ATENCIÓN:

NO ajuste la tensión sin que el monitor esté conectado.
Asegúrese de que el monitor esté firmemente sujeto al soporte.

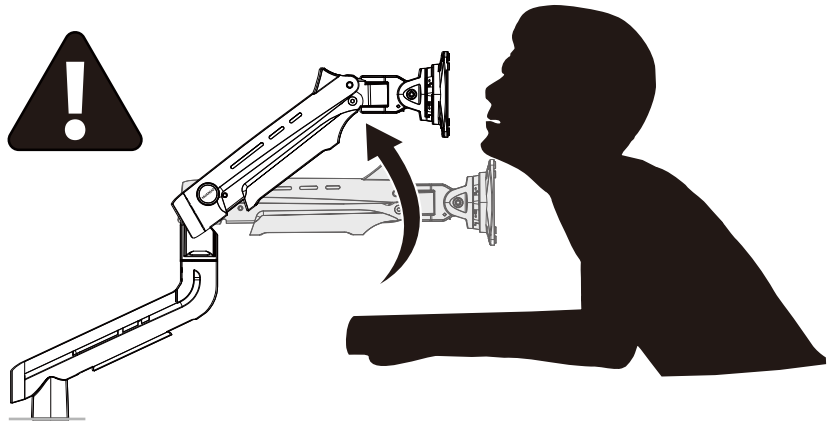

⚠ ADVERTENCIA:

- El brazo de resorte mecánico está bajo presión y debe manipularse con cuidado.
- El incumplimiento de las instrucciones puede ocasionar daños en el soporte y/o lesiones personales.

Piezas suministradas y artículos de ferretería

01 x 1

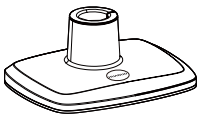

Base

02 x 2



Abrazadera en C

03 x 1

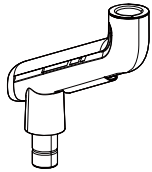

Brazo inferior

04 x 1

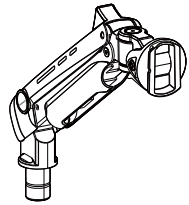

Brazo superior

05 x 1

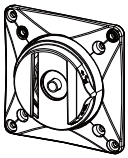

Placa de monitor

A x 6



M6 x 12mm
Perno

B x 1

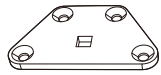

Placa de conector

C x 1



Perno de arandela

D x 1



Tuerca

E x 1

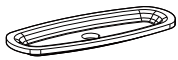

Placa de bloqueo

F x 4

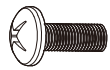

M4 x 12mm
Perno

G x 4



M4 x 30mm
Perno

H x 8



Perno

J x 1

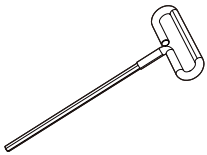

4mm (5/32 pulg)
Llave Allen grande

K x 1



3mm (1/8 pulg)
Llave Allen pequeña

Paso 1 Instale la Base

Para la instalación con abrazadera en C, siga la opción A en esta página.

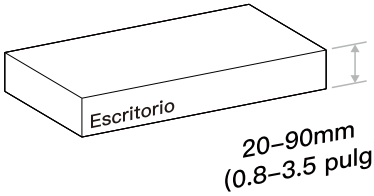

O

Para el montaje con ojal, salte a la opción B en la página 46.

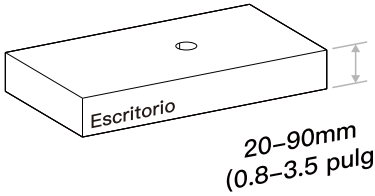

Opción A: Para montaje con abrazadera en C

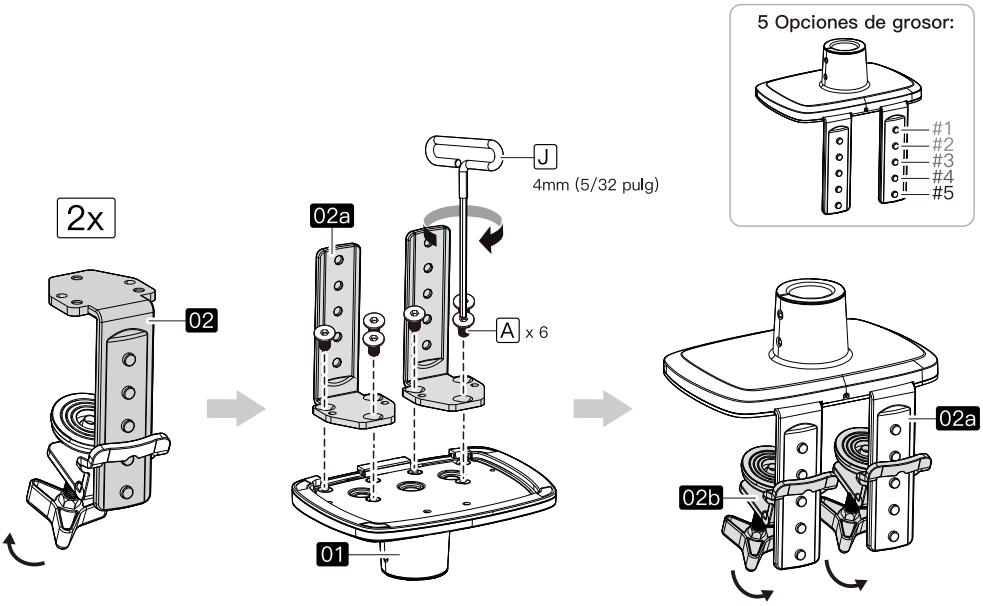

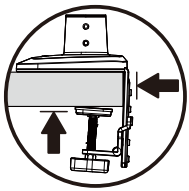

Nota:
La abrazadera en C debe contactar con el escritorio y el botón de bloqueo debe asegurarse verticalmente contra la parte inferior del escritorio.

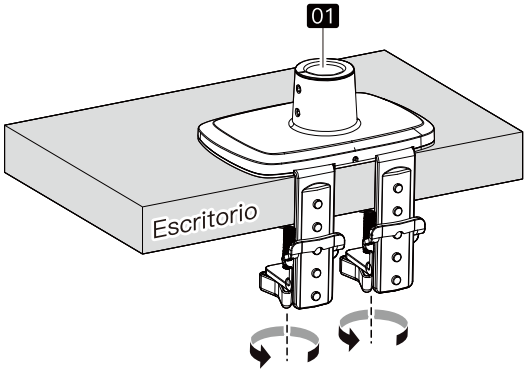

Si su escritorio no se ajusta correctamente, puede usar una tabla o bloque de madera como separador. Tenga en cuenta que la placa de la abrazadera en C ovalada debe hacer contacto completo con el escritorio y/o el separador de madera.

Ejemplo 1

Si hay una barra transversal debajo del escritorio, necesita usar un separador que tenga la misma altura que la barra transversal.

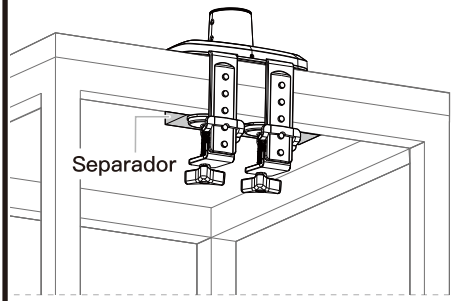

O

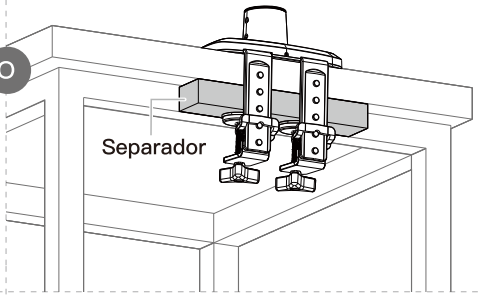

Ejemplo 2

Un separador se puede colocar debajo del escritorio para cumplir con las dimensiones requeridas.

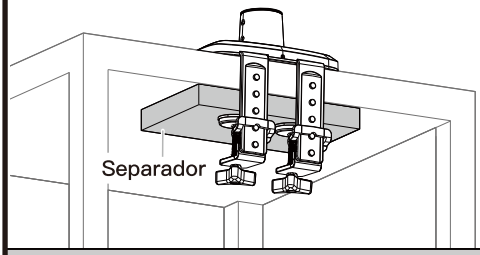

Ejemplo 3

Un separador también se puede colocar encima del escritorio para maximizar la altura de instalación.

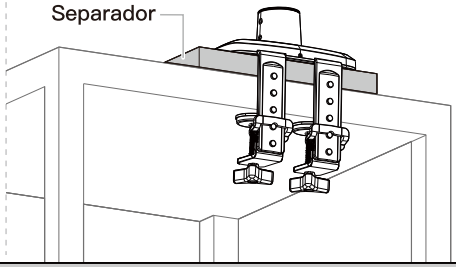

Opción B: Para montaje con el ojal

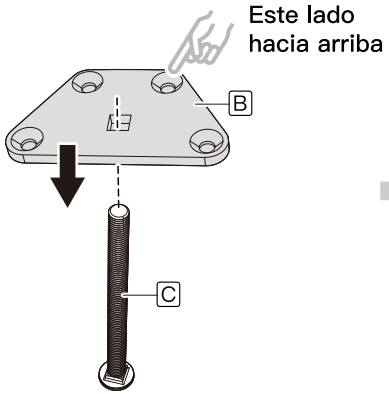

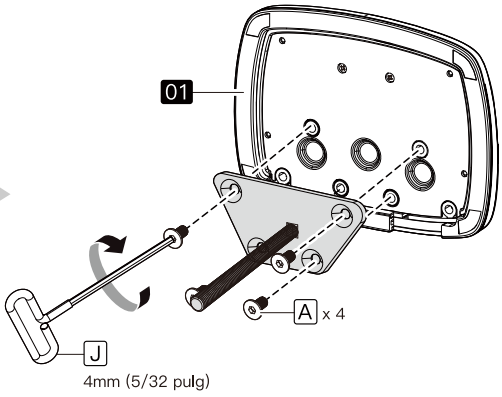

Nota:
Si no hay un agujero para el pasacables en el escritorio, necesitará perforar uno. Marque la ubicación deseada al menos a 50mm (2 pulg) del borde del escritorio. Perfore el agujero usando una broca de 11–22mm (7/16–7/8 pulg).



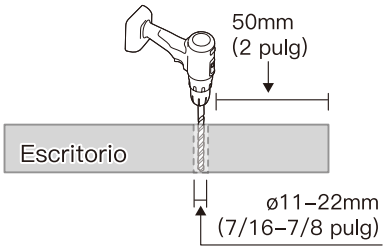

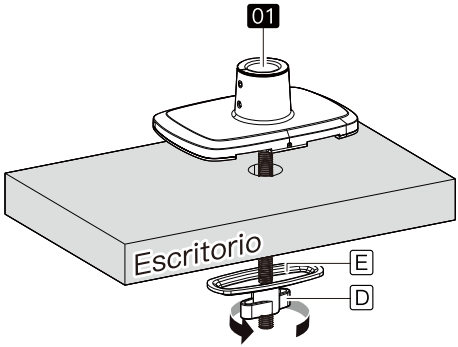

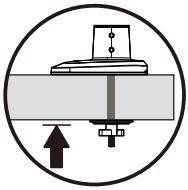

Nota: Apriete completamente para asegurar la placa de bloqueo en la parte inferior del escritorio.

Paso 2 Adjunte los brazos a la base

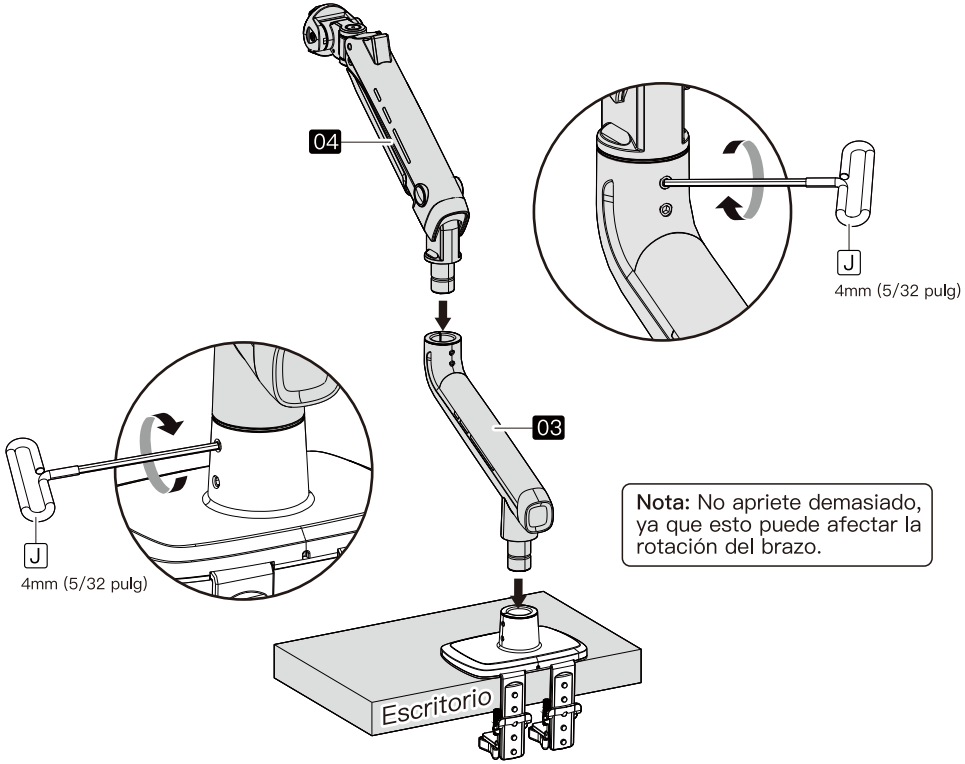

Nota: No apriete demasiado, ya que esto puede afectar la rotación del brazo.

Paso 3 Cuelgue el Monitor en el Soporte

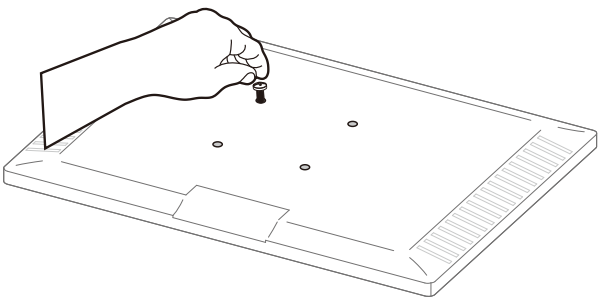

Solo un tamaño de perno se ajusta al monitor.

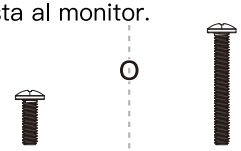

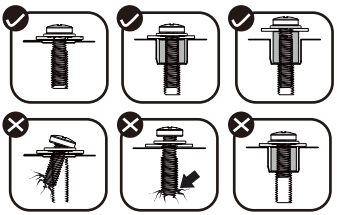

Enrosque manualmente los pernos en las inserciones roscadas en la parte posterior de su monitor para determinar qué perno (M4 x 12mm o M4 x 30mm) usar. Se requiere un mínimo de 4–5 vueltas en el roscado. No gire más allá del fondo del agujero.

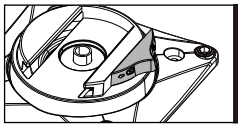

Tenga en cuenta la dirección de la cerradura de seguridad.



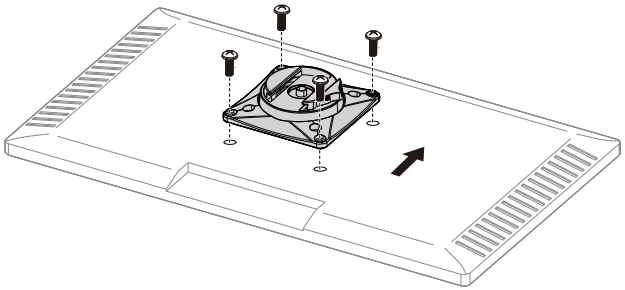

Para Monitor con Parte Posterior Plana:

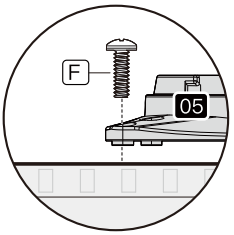

O

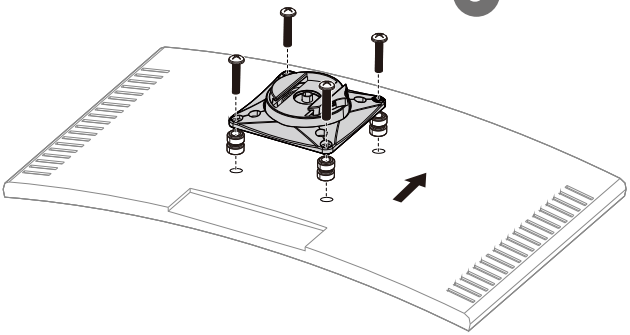

Para Monitor con Parte Posterior Curvada:

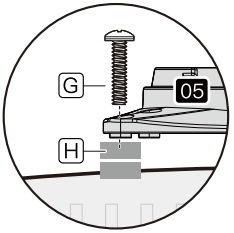

¡**PESADO!** Puede que necesite ayuda con este paso.

Nota: El cierre de seguridad debe estar en la posición de “Desbloquear”.

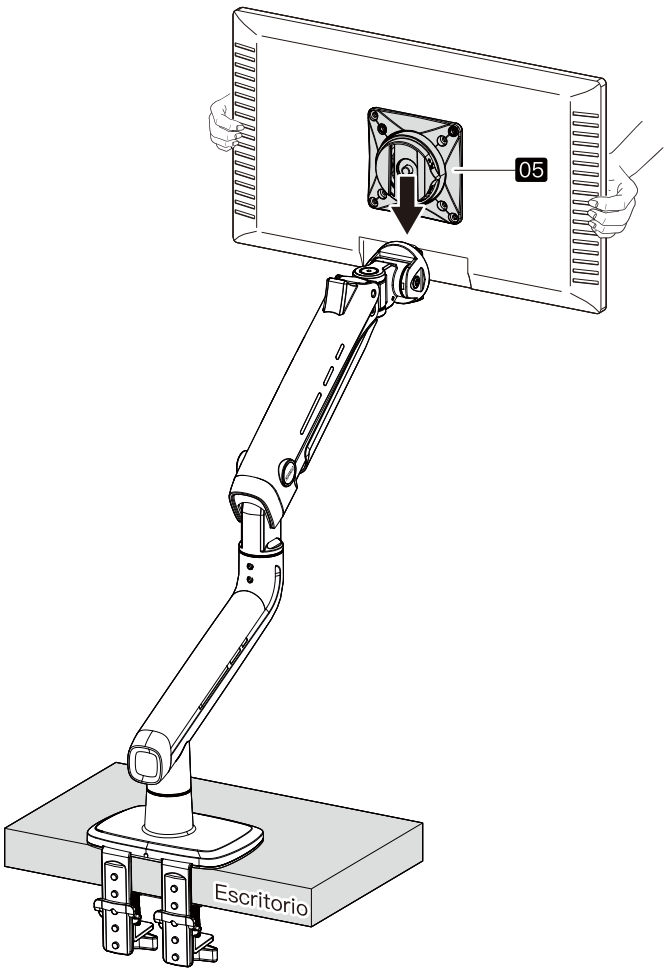

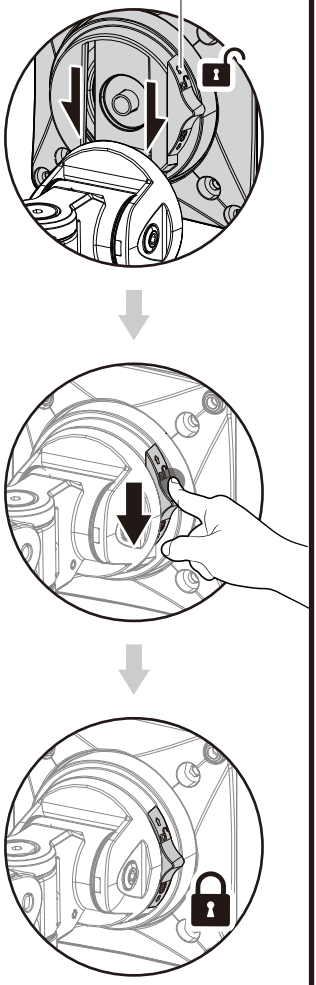

Paso 4 Ajustar altura del monitor

1 Ajuste el perno de tensión del resorte mecánico para subir o bajar el brazo superior de modo que el monitor se mantenga en una posición adecuada.

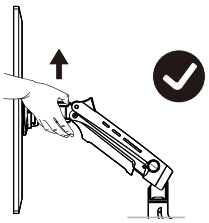

⚠ PRECAUCIÓN:
El perno de tensión del resorte mecánico está ubicado en el lado del brazo superior. Al ajustar, asegúrese de que el brazo superior permanezca en su posición más alta.

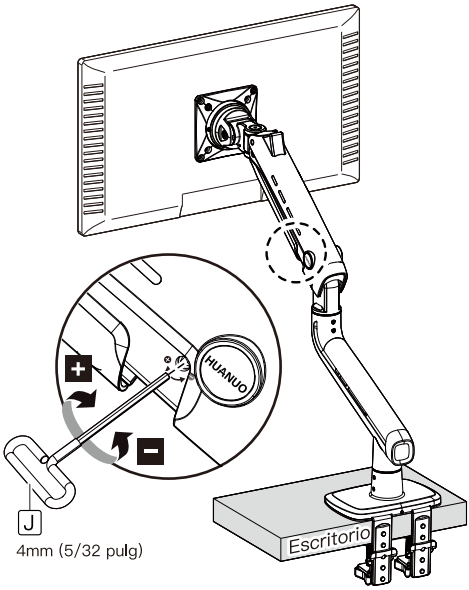

2 Use la llave Allen grande para ajustar la altura del brazo superior hasta que el monitor se mantenga en posición.

Se cae

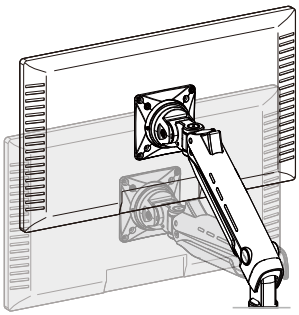



Si el monitor se cae y no puede levantarlo, gire en el sentido de las agujas del reloj (dirección “+”) hasta que el monitor pueda mantenerse a la altura deseada por sí mismo.

Se eleva

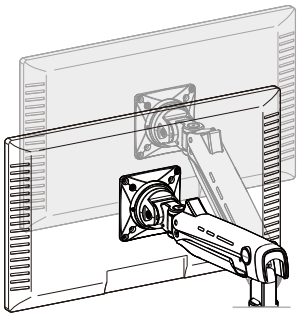



Si el monitor sube y no puede bajarlo, gire en sentido contrario a las agujas del reloj (dirección “−”) hasta que el monitor pueda mantenerse a la altura deseada por sí mismo.

Paso 5 Ajuste

5–1 Ajuste de Inclinación

Incline el monitor al ángulo deseado.
• Gire el perno en el sentido de las agujas del reloj para aumentar la tensión y fijar el monitor con más firmeza.
• Gire el perno en sentido contrario a las agujas del reloj para reducir la tensión y obtener más flexibilidad.

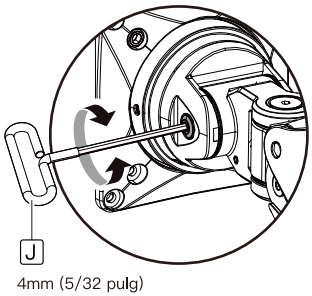

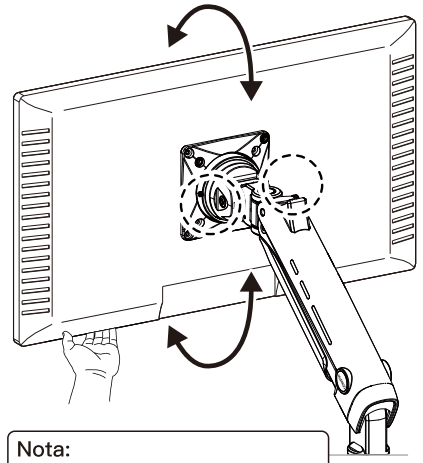

Nota:
Sostenga el monitor al ajustar los tornillos de fijación.

5–2 Ajuste de Giro

El monitor se puede girar hacia la izquierda o la derecha. Si es difícil girarlo, ajusta la tensión para facilitar el ajuste.

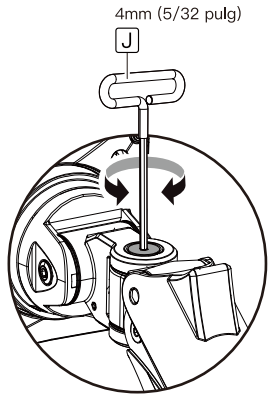

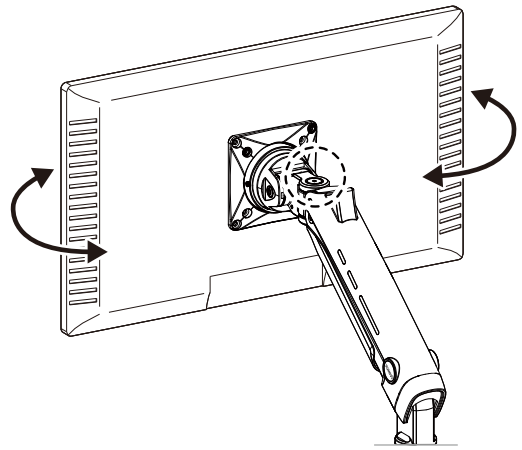

5-3 Rotación del monitor

El monitor se puede rotar 360°. Si es difícil rotarlo, ajusta la tensión para facilitar el ajuste.

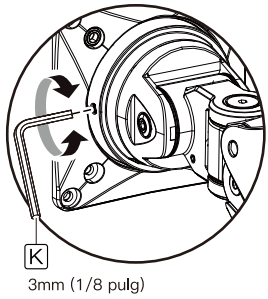

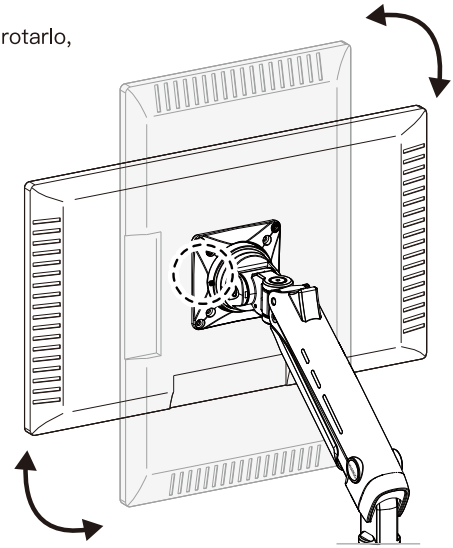

Paso 6 Gestión de cables

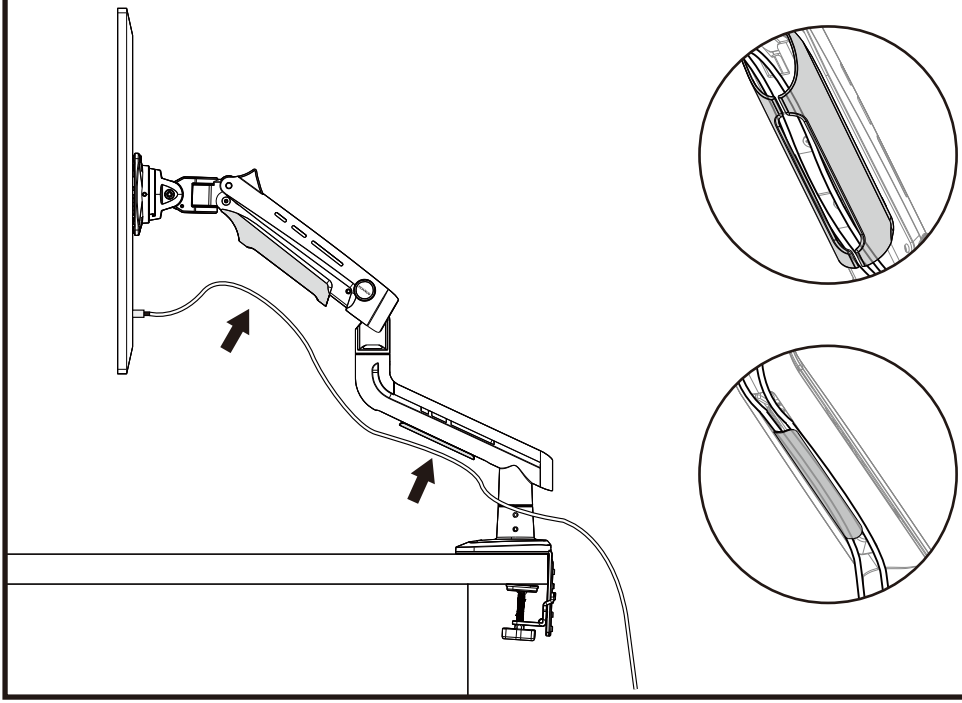

Paso 7 Restricción de giro

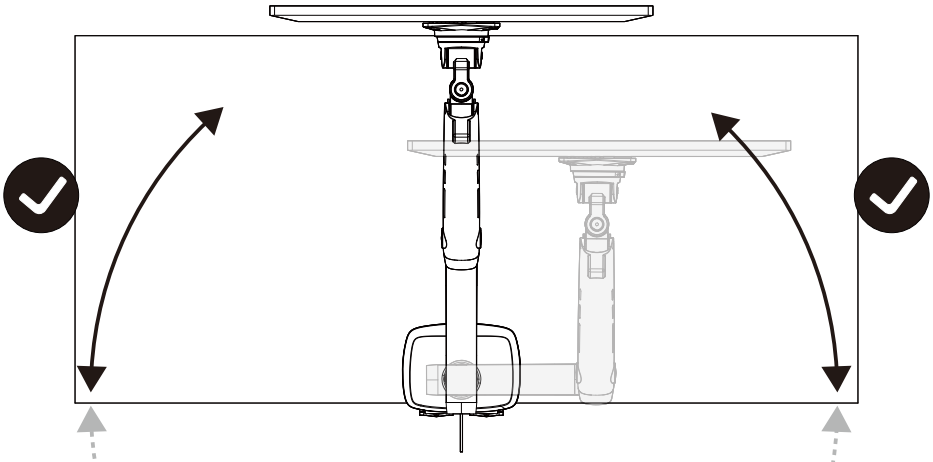

PRECAUCIÓN:

No coloques ni gires el monitor más allá del borde trasero del escritorio. Hacerlo puede causar que la unidad se vuelque y caiga.

Caratteristiche del prodotto

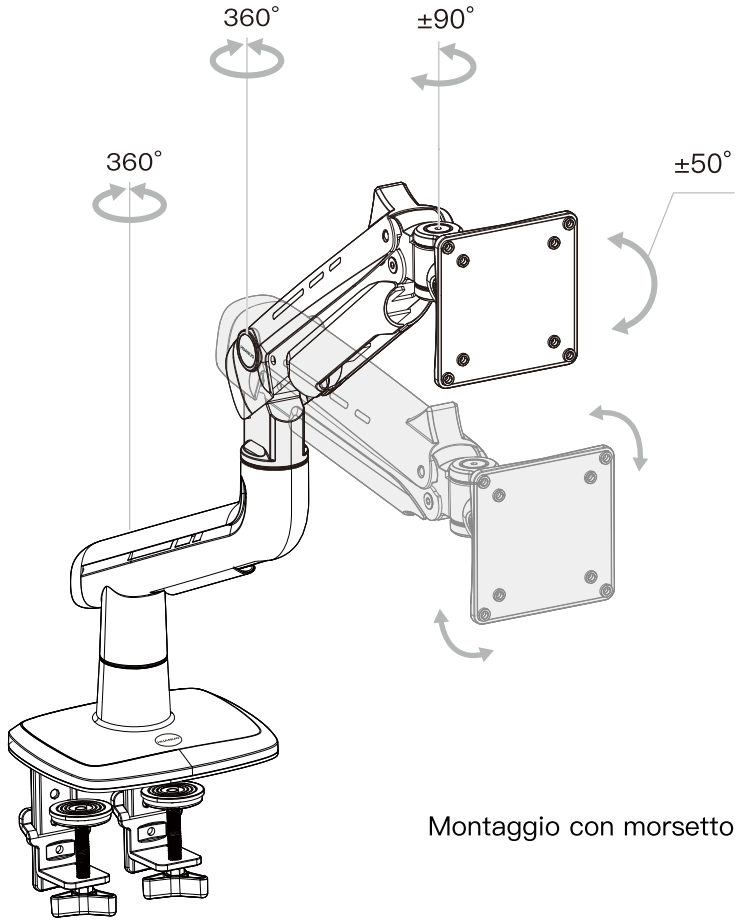

Montaggio con morsetto a C

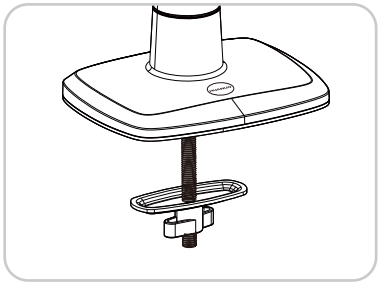

Montaggio con boccola

Prima di iniziare, assicuriamoci che questo supporto sia compatibile.

1 **Il pattern VESA del tuo monitor è 75 x 75mm (3 x 3 pollici) o 100 x 100mm (3,9 x 3,9 pollici)?**

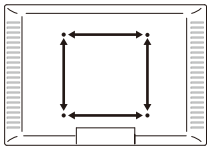

☐ Sì – Perfetto!

☐ No – Questo supporto NON è compatibile.

2 **Strumenti necessari (non inclusi)**



Trapano elettrico (opzionale)



11–22mm (7/16 –7/8 pollici) Punta da trapano (opzionale)

3 **Informazioni importanti sulla sicurezza**

NOTA

- Si prega di leggere attentamente tutte le istruzioni prima di tentare l'installazione. Se non capisci le istruzioni o se hai domande o dubbi, chiama il supporto tecnico o invia un'e–mail al servizio clienti.
- Tutto l'hardware incluso in questo pacchetto non verrà utilizzato.

CAUTELA

Evitare possibili lesioni e danni materiali!

- NON utilizzare questo prodotto per scopi NON esplicitamente specificati in questo manuale. NON superare la capacità di peso. NON siamo responsabili per danni o lesioni causati da un montaggio improprio, un montaggio errato o un uso improprio.
- Prima di iniziare il montaggio, verificare che tutte le parti siano incluse e non danneggiate. NON utilizzare parti danneggiate o difettose. Se sono necessarie parti di ricambio, chiamare il supporto tecnico o inviare un'e–mail al servizio clienti.

⚠ATTENZIONE

- Questo prodotto contiene piccole parti che possono presentare pericolo di soffocamento.
- Questo prodotto contiene bracci a molla meccanici che sono sotto alta pressione. Non perforare questi bracci né esporli al fuoco o alla fiamma. Se il prodotto è difettoso, si prega di chiamare l'assistenza tecnica o inviare un'e–mail al servizio clienti.
- Le informazioni contenute in questo manuale non coprono tutte le possibili condizioni o variabili relative all'installazione di questo prodotto.

LA REGOLAZIONE DELLA TENSIONE DEVE ESSERE EFFETTUATA SOLO DOPO L'INSTALLAZIONE DEL MONITOR.

⚠ ATTENZIONE:

Non regolare la tensione senza che il monitor sia fissato.
Assicurarsi che il monitor sia saldamente fissato al supporto.

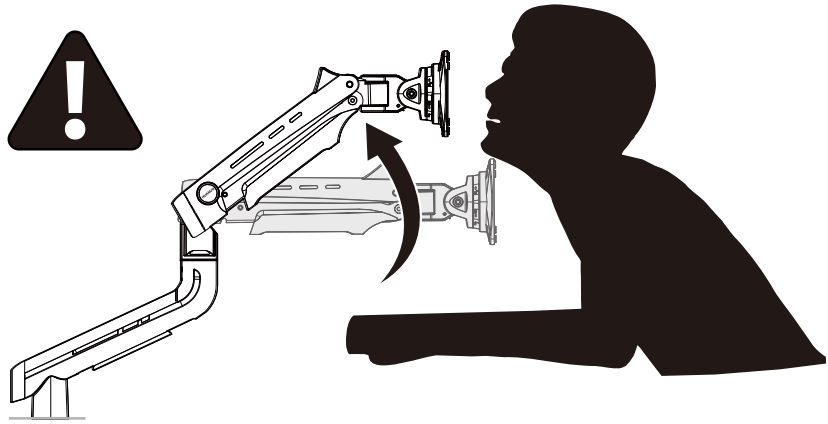

⚠ AVVERTENZA:

- Il braccio a molla meccanico è sotto pressione e deve essere maneggiato con cura.
- La mancata osservanza delle istruzioni può causare danni al supporto e/o lesioni personali.

Parti e hardware forniti

01 x 1

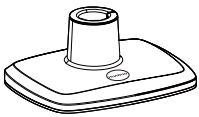

Base

02 x 2



Morsetto a C

03 x 1

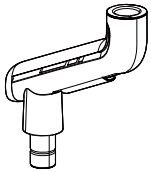

Braccio inferiore

04 x 1

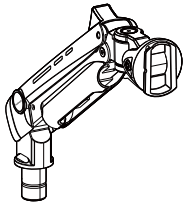

Braccio superiore

05 x 1

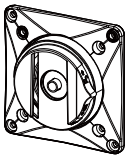

Piastra per monitor

A x 6



M6 x 12mm
Bullone

B x 1

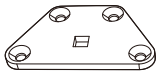

Piastra di connessione

C x 1



Bullone per passacavo

D x 1



Dado

E x 1

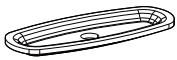

Piastra di blocco

F x 4

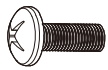

M4 x 12mm
Bullone

G x 4



M4 x 30mm
Bullone

H x 8



Spaziatore

J x 1

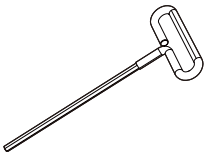

4mm (5/32 pollici)
Chiave Allen grande

K x 1



3mm (1/8 pollici)
Chiave Allen piccola

Passo 1 Installare la base

Per il montaggio con morsetto a C, seguire l'opzione A in questa pagina.

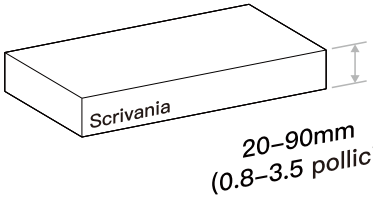

O

Per il montaggio con passacavo, vai all'opzione B a pagina 59.

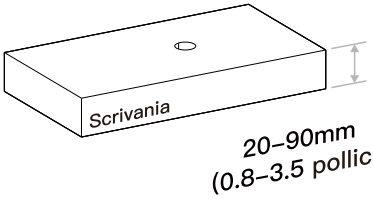

Opzione A: Per il montaggio con morsetto a C

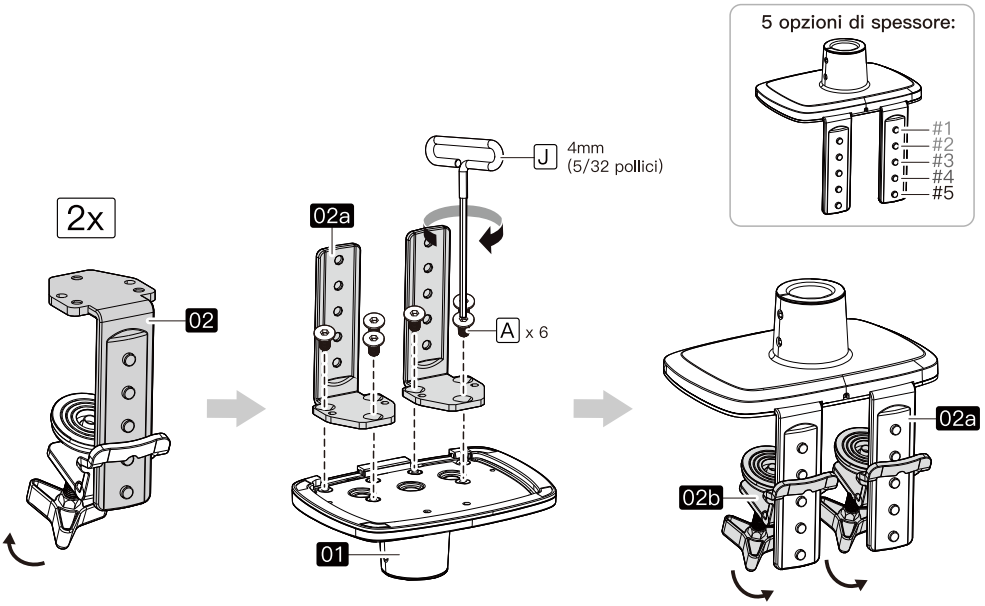

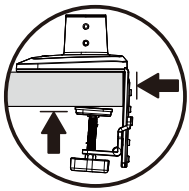

Nota:
Il morsetto a C deve entrare in contatto con il tavolo e la manopola di blocco deve essere fissata verticalmente contro la parte inferiore del tavolo.

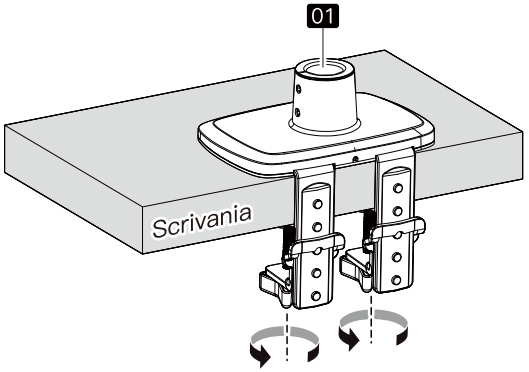

Se la superficie del tavolo non si adatta correttamente, potrebbe essere possibile utilizzare una tavola di legno o un blocco come distanziatore. Si noti che la piastra ovale del morsetto a C deve entrare in pieno contatto con il tavolo e/o il distanziatore in legno.

Esempio 1

Se c'è una traversa sotto il tavolo, è necessario utilizzare un distanziatore che abbia la stessa altezza della traversa.

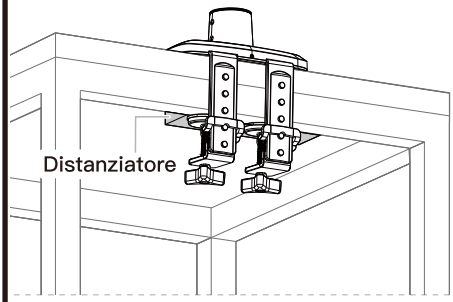

O

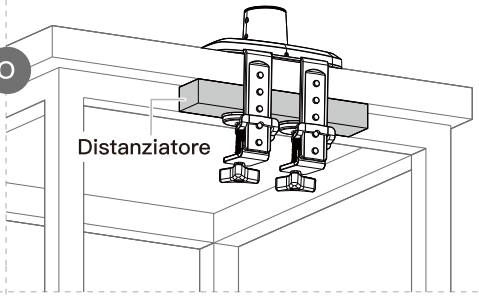

Esempio 2

Un distanziatore può essere posizionato sotto il tavolo per soddisfare le dimensioni richieste.

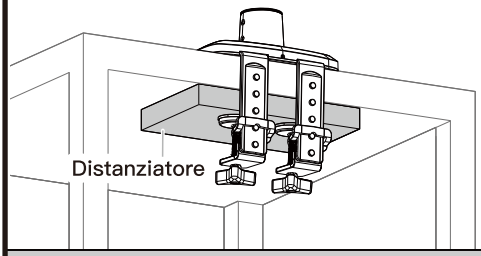

Esempio 3

Un distanziatore può anche essere posizionato sopra il tavolo per massimizzare l'altezza di installazione.

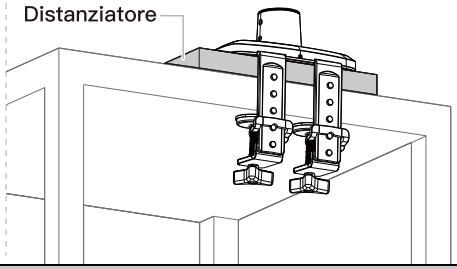

Opzione B: Per il montaggio con boccola

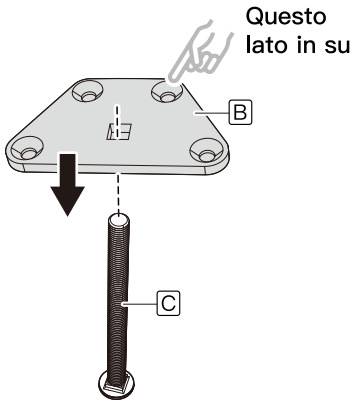

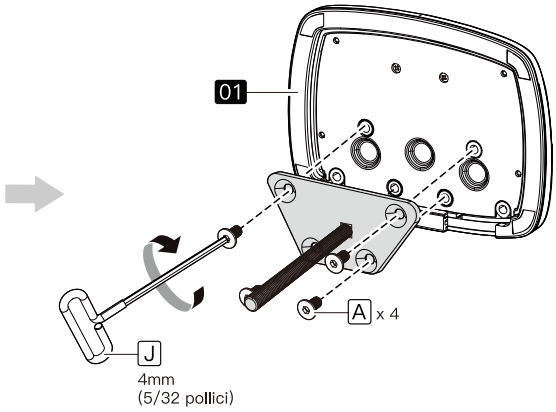

Nota:
Se sulla scrivania non è presente alcun foro per l'anello di tenuta, sarà necessario praticarne uno. Segnare la posizione desiderata ad almeno 50mm (2 pollici) dal bordo della scrivania. Praticare il foro utilizzando una punta da trapano da 11–22mm (7/16–7/8 pollici).

Trapano elettrico (non incluso)	Punta da trapano (non incluso)

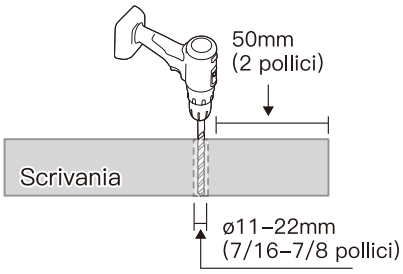

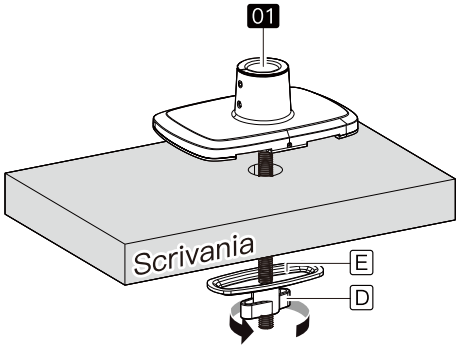

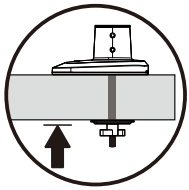

Nota: Stringere completamente per fissare la piastra di bloccaggio alla parte inferiore del tavolo.

Passo 2 Allega i bracci alla base

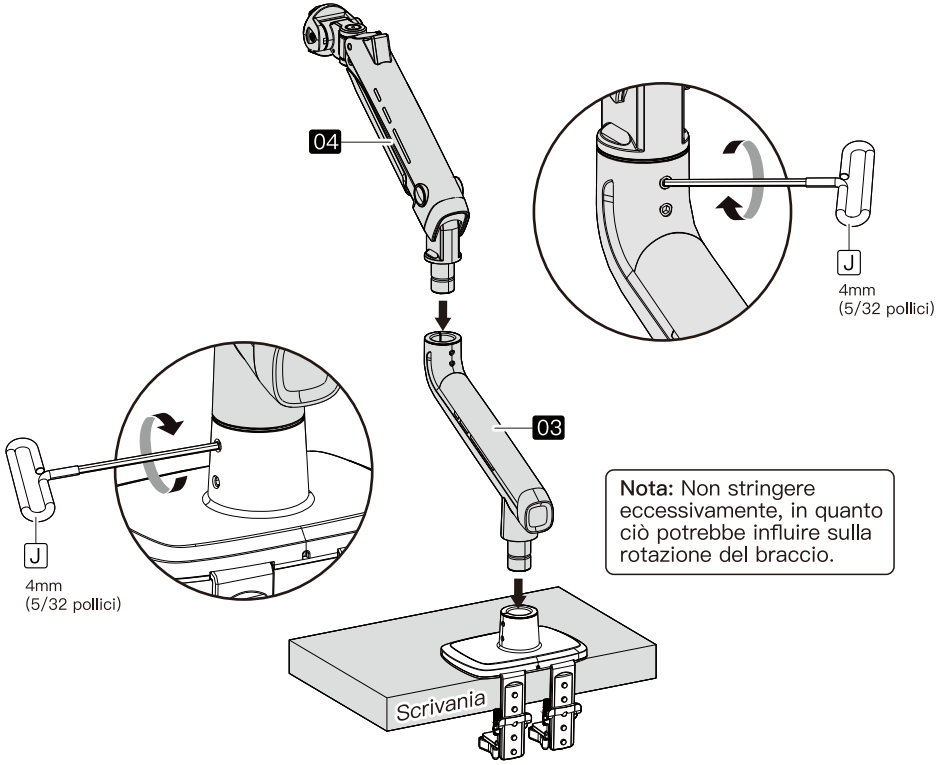

Nota: Non stringere eccessivamente, in quanto ciò potrebbe influire sulla rotazione del braccio.

Passo 3 Appendere il monitor al supporto

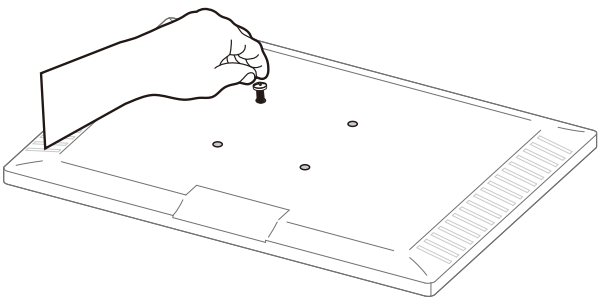

Solo una dimensione della vite si adatta al monitor.



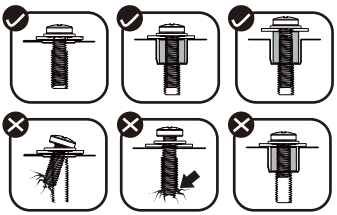

Avvita a mano le viti negli inserti filettati sul retro del monitor per determinare quale vite (M4 x 12mm o M4 x 30mm) utilizzare. È richiesta una minima di 4–5 giri nel filetto. Non girare oltre il fondo del foro.

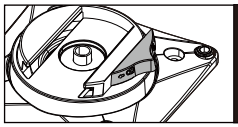

Nota la direzione del blocco di sicurezza.



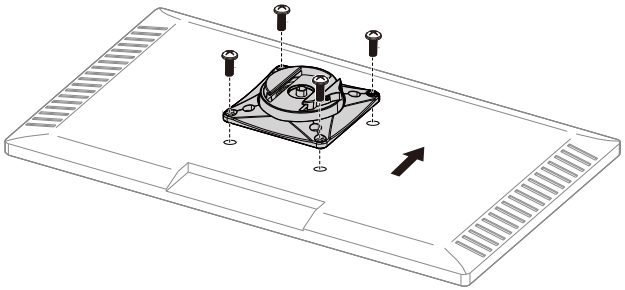

Per monitor con retro piatto:

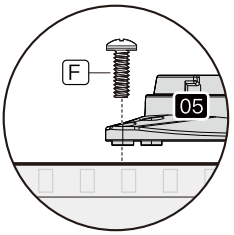

O

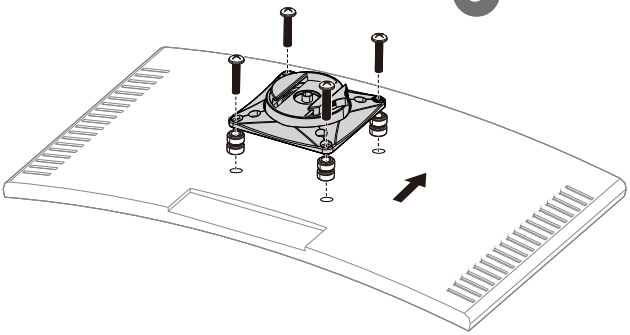

Per monitor con retro curvo:

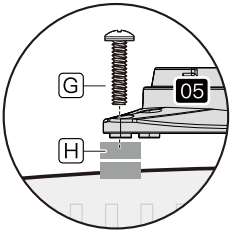

PESANTE! Potresti aver bisogno di assistenza per questo passaggio.

Nota:
Il blocco di sicurezza deve essere in posizione “Sbloccato”.

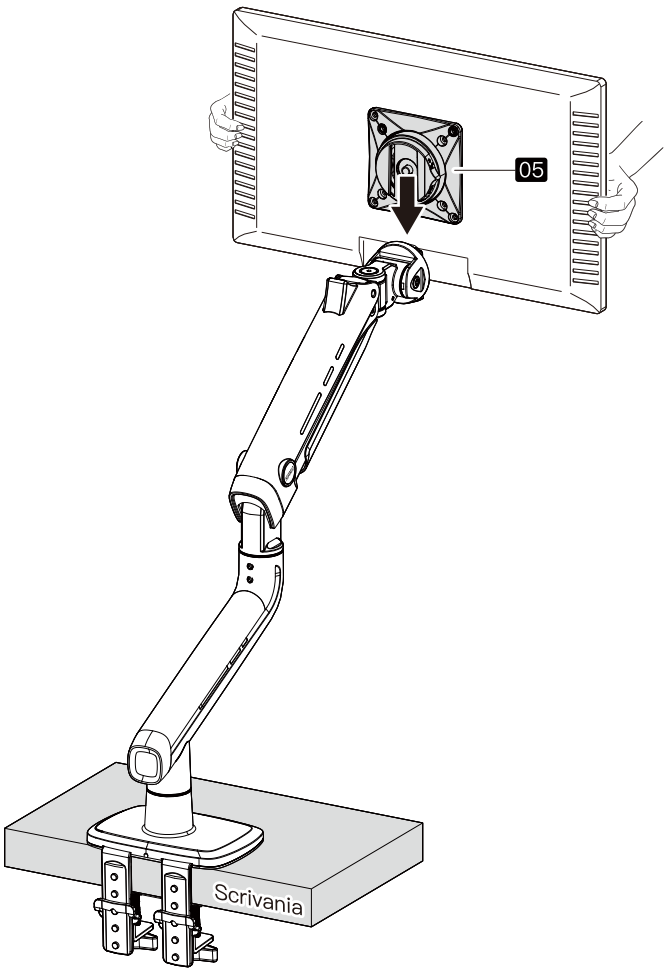

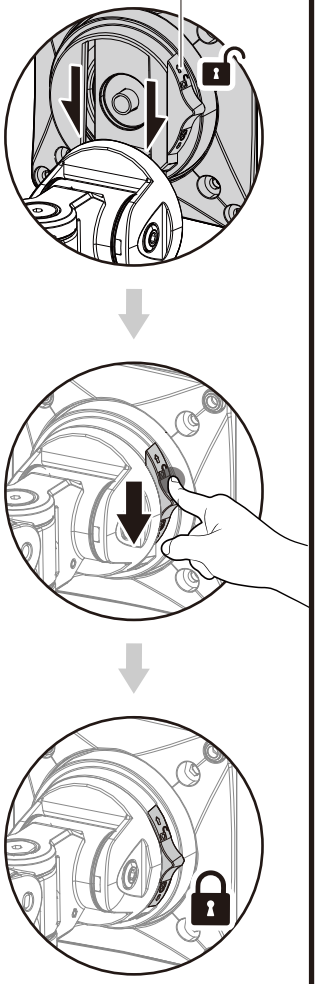

Passo 4 Regolare l’altezza del monitor

1 Regolare il bullone di tensione della molla meccanica per alzare o abbassare il braccio superiore in modo che il monitor rimanga nella posizione corretta.

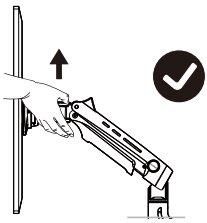

⚠ ATTENZIONE:
Il bullone di tensione della molla meccanica si trova sul lato del braccio superiore. Durante la regolazione, assicurarsi che il braccio superiore rimanga nella sua posizione più alta.

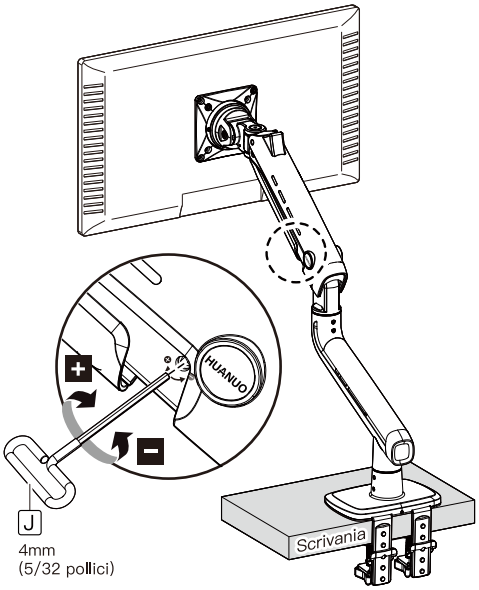

2 Usare la chiave Allen grande per regolare l’altezza del braccio superiore finché il monitor rimane in posizione.

Cade

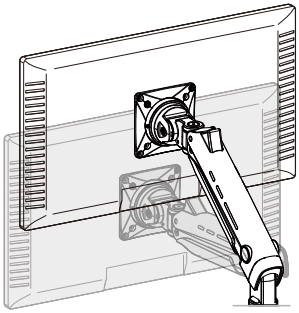



Se il monitor cade e non riesci a sollevarlo, ruota in senso orario (direzione “+”) finché il monitor non può rimanere da solo all’altezza desiderata.

Sale

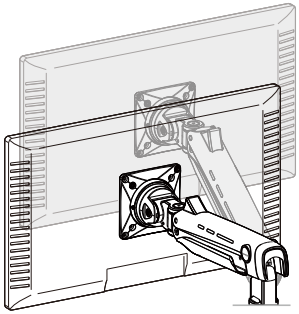



Se il monitor si alza e non riesci ad abbassarlo, ruota in senso antiorario (direzione “–”) finché il monitor non può rimanere da solo all’altezza desiderata.

Passo 5 Regolazione

5–1 Regolazione dell'inclinazione

Inclinare il monitor all'angolo desiderato.
- Ruotare il bullone in senso orario per aumentare la tensione e mantenere il monitor più fermo.
- Ruotare il bullone in senso antiorario per ridurre la tensione e offrire maggiore flessibilità.

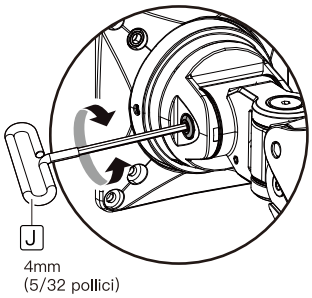

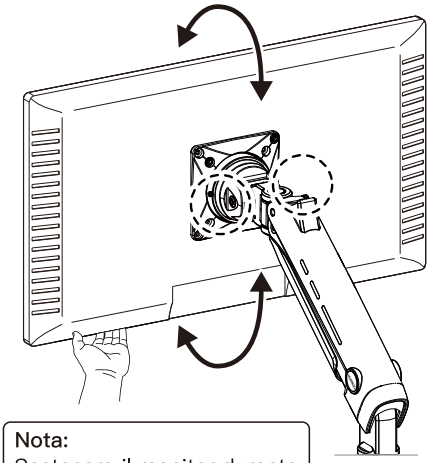

Nota:
Sostenere il monitor durante la regolazione dei bulloni.

5–2 Regolazione della rotazione

Il monitor può essere ruotato a sinistra o a destra. Se è difficile ruotarlo, regolare la tensione per facilitare l'ajuste.

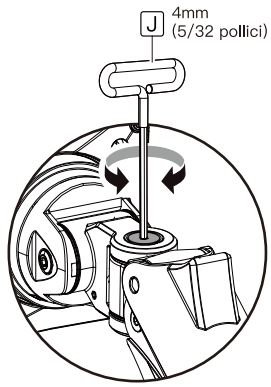

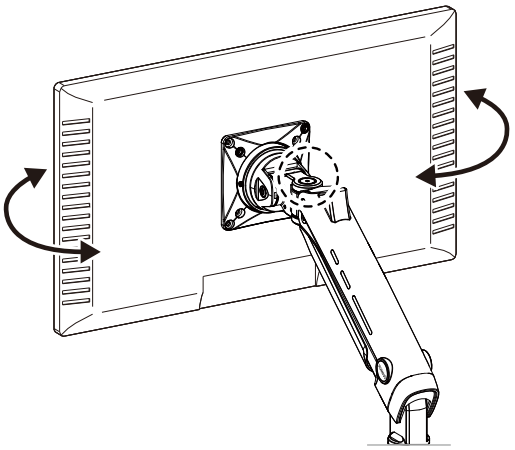

5-3 Rotazione del monitor

Il monitor può essere ruotato di 360°. Se è difficile ruotarlo, regolare la tensione per facilitare l'ajuste.

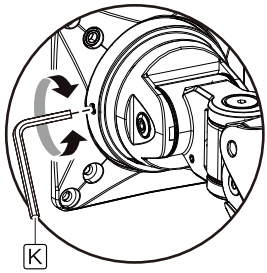

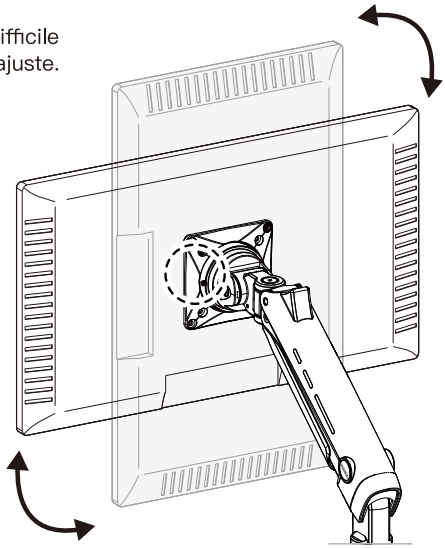

Passo 6 Gestione dei cavi

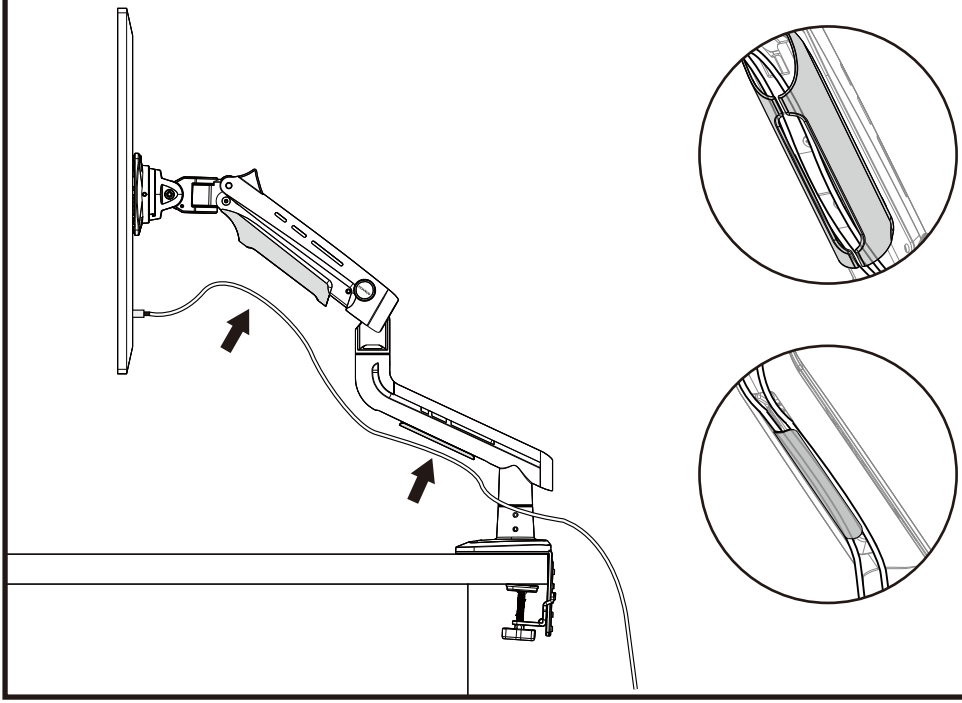

Passo 7 Restrizione di rotazione

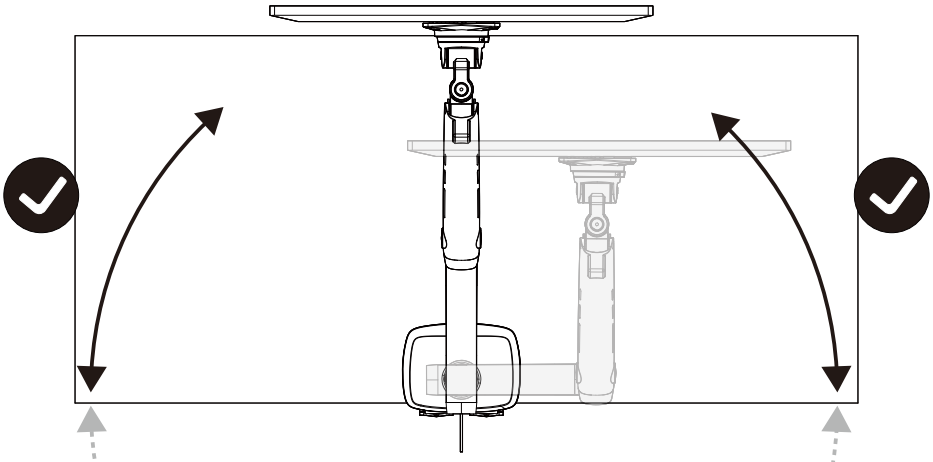

ATTENZIONE:

Non posizionare o ruotare il monitor oltre il bordo posteriore del piano del tavolo. Ciò potrebbe causare il ribaltamento e la caduta dell'unità.

製品の特徴

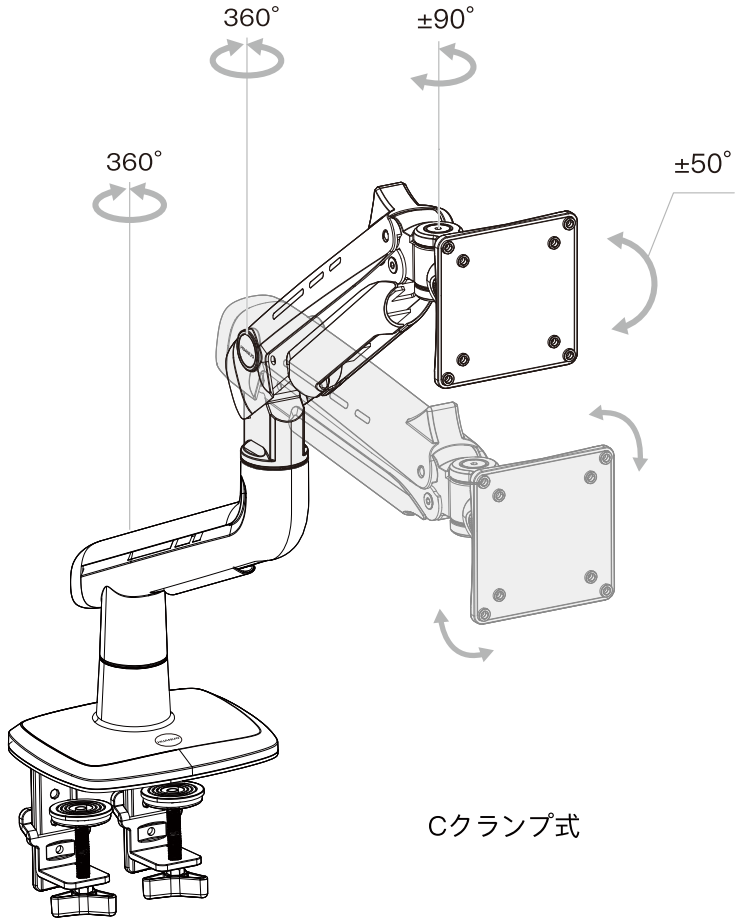

Cクランプ式

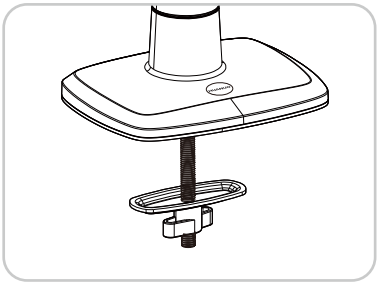

グロメット式

ご購入前に、モニター適合性をご確認ください

1 お持ちのモニターのVESA規格は75×75mmですか? それとも100×100mmですか?

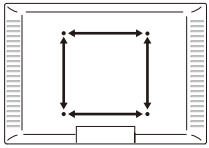

☐ はい–モニターに適合

☐ いいえ–モニターに不適合

2 必要の工具類(別売)



電動ドリル
(オプション)



11–22mm
ドリルビット
(オプション)

3 安全上のご注意

注意

- ご使用の前に、この取扱説明書をよくお読みになり、正しくお使いください。取扱説明書に何かご不明な点がございましたら、必ず、販売者や工事専門業者に連絡してください。
- 付属の部品はすべて使用する必要がありません。

注意

人身傷害や財産への損害を避けてください!

- 設置の際は取扱説明書で記載される以外の使用目的で使用しないでください。最大耐荷重を超えないでください。取り付け不備や、取り扱い不備による事故や損傷については、当社では一切の責任を負いません。
- 組み立てる前に、すべての部品が揃っており、破損していないことを確認してください。足りない部品又は破損している部品がある場合は、当社に連絡してください。

⚠警告

- 小さな部品がありますので、誤って飲み込まないようにご注意ください。窒息などの危険があります。
- 当製品内部がガススプリングが含まれているため、火気•暖房器具•熱具に近づけないでください。本製品を分解、改造しないでください。不用品回収をプロに依頼してください。

  お問い合わせ先: support@huanuo.com
- この取扱説明書には、インストール中発生するすべての問題が含まれていません。

必ずモニターを取り付けてから、張力を調整してください

⚠ご注意

張力の調整はモニターを取り付けた状態で行ってください。
モニターをアームにしっかり取り付けられていることを確認してください。

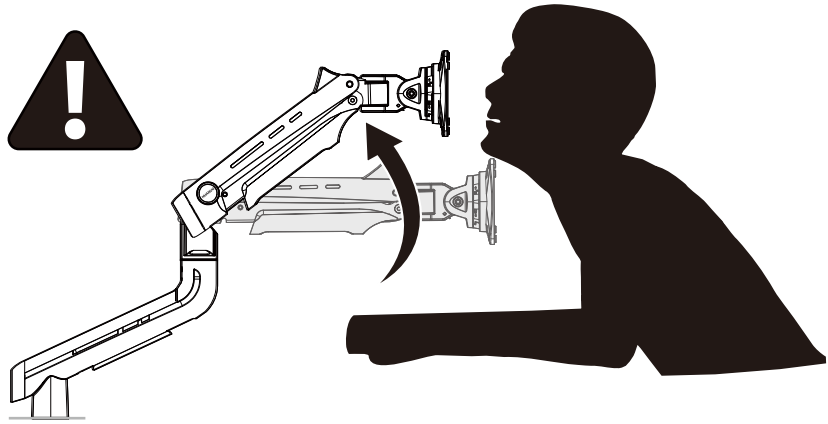

⚠ ご注意:

- 当製品内部がガススプリングが含まれているため、注意して使用してください。
- 説明書を守らないと、けがをしたり、ディスプレイが破損する原因となります。

使用する部品

01 x 1

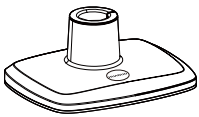

ベース

02 x 2



Cクランプ

03 x 1

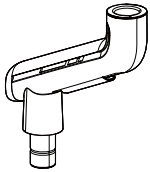

下部アーム

04 x 1

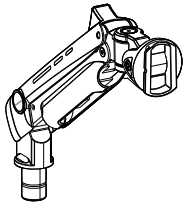

上部アーム

05 x 1

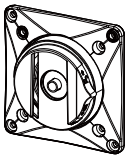

VESAプレート

A x 6



M6 x 12mm
ボルト

B x 1

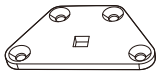

コネクタプレート

C x 1



グロメットボルト

D x 1



ナット

E x 1

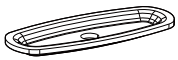

ロックプレート

F x 4

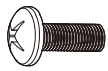

M4 x 12mm
ボルト

G x 4



M4 x 30mm
ボルト

H x 8



スペーサー

J x 1

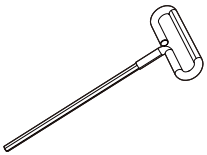

4mm
大六角レンチ

K x 1



3mm
小六角レンチ

手順1 ベースを取り付ける

Cクランプ式で取り付ける
このページのオプションAへ進みください。

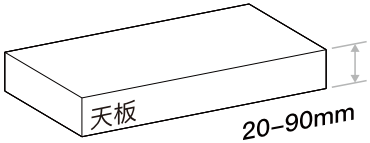

又は

グロメット式で取り付ける
72ページへ進みください。

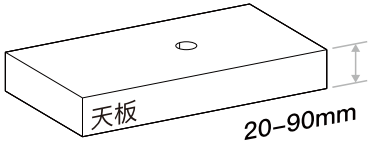

オプションA: Cクランプ式で取り付ける

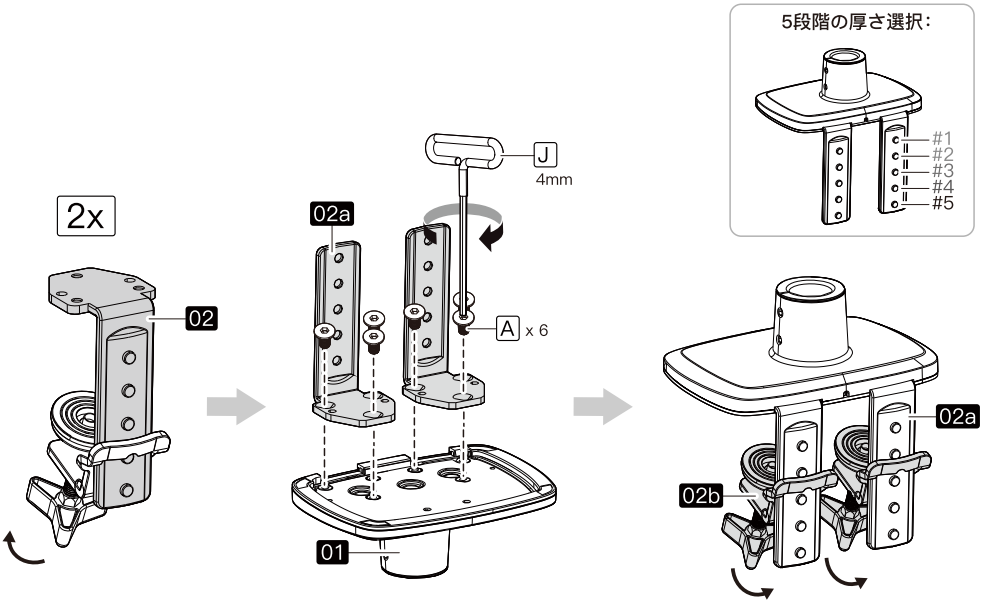

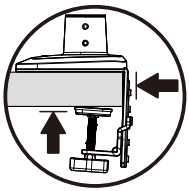

ご注意:
Cクランプがデスクに当て、ロックノブが天板の底面に対して垂直にしっかりと固定してください。

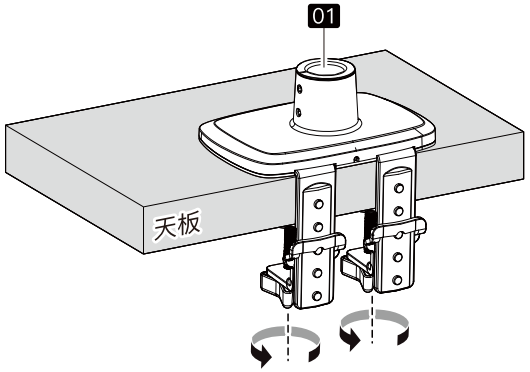

オプションB：グロメット式で取り付ける

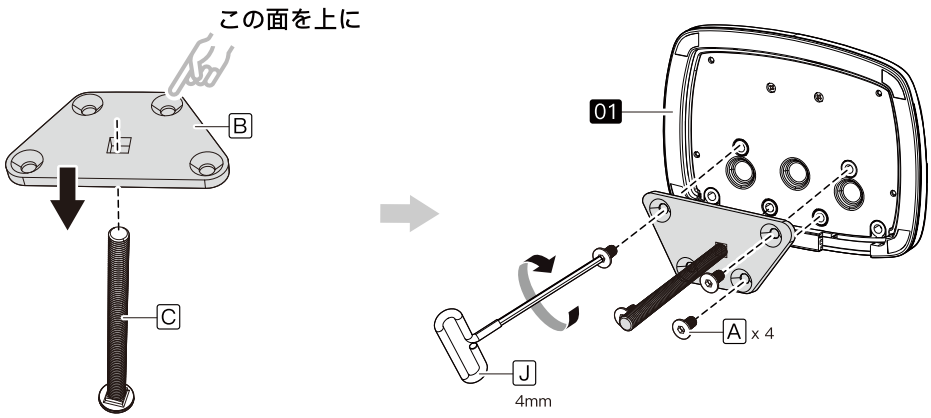

ご注意：
デスクにグロメット穴がない場合は、目的の位置に穴をマークして(デスクの端から少なくとも50mmを離れてください)、ドリルで直径11~22mmの穴を開けます。

電動ドリル（別売り）	ドリルビット（別売り）

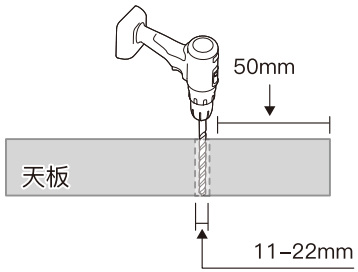

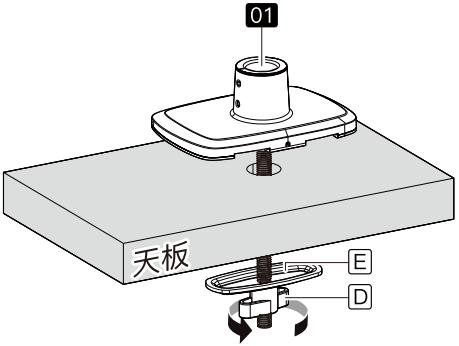

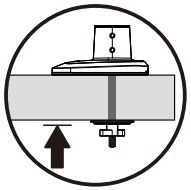

ご注意：グロメットボルトがデスクにしっかり取り付けられていることを確認してください。

手順2 アームをベースに取り付ける

ご注意： アームの回転に影響を与える恐れがあるので、完全に締めないでください。

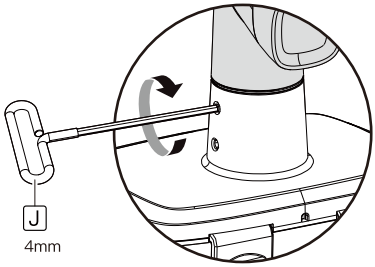

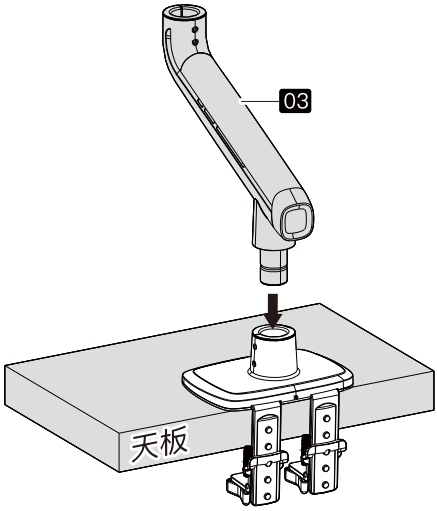

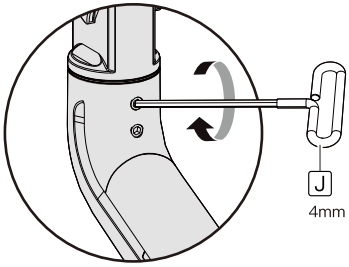

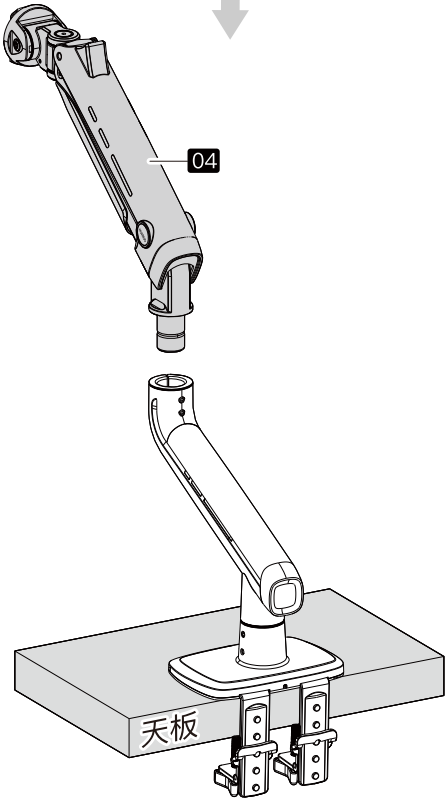

手順3 VESAプレートをモニターに取り付ける

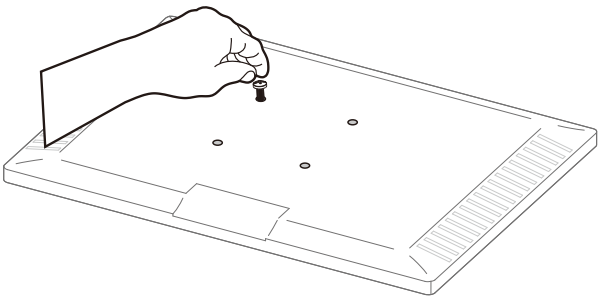

1つのボルトサイズだけ モニターに対応する。



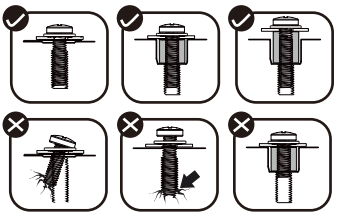

テレビ背面のネジ穴に手でボルトを締め込み、適合のボルトサイズ(M4 x 12mm またはM4 x 30mm)を選択してください。最低4~5回のねじ込みが必要です。

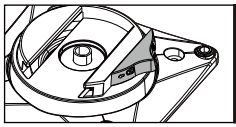

安全ロックの向きに注意してください。



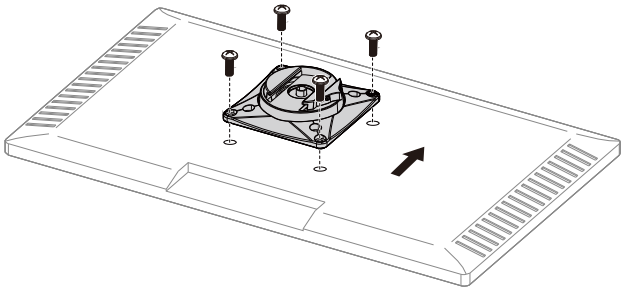

背面は平面なモニター:

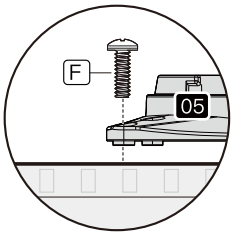

又は

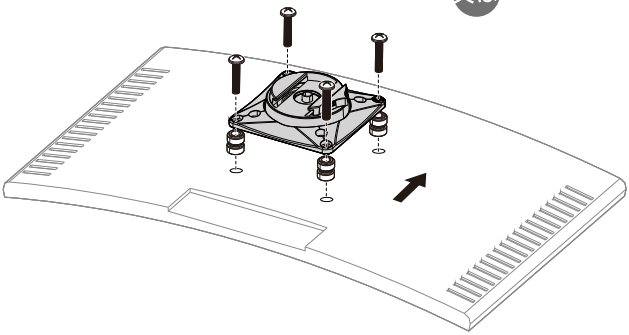

背面が湾曲なモニター:

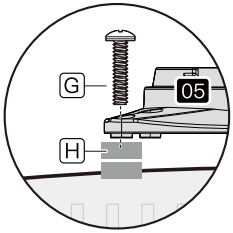

ご注意：二人以上でこの作業を行ってください。

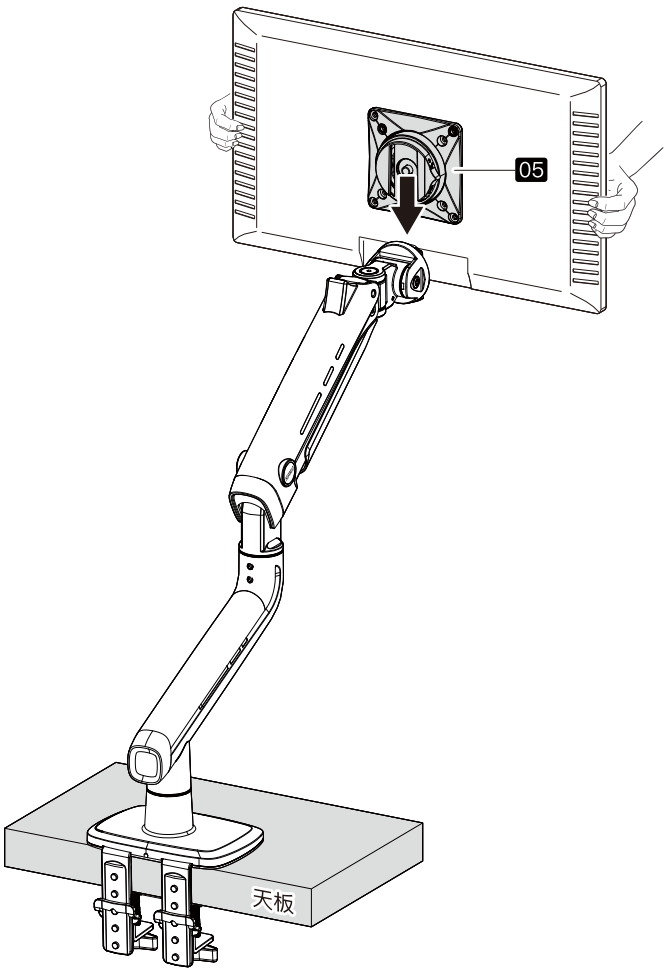

ご注意：
安全ロックはロック解除の位置にしてください。

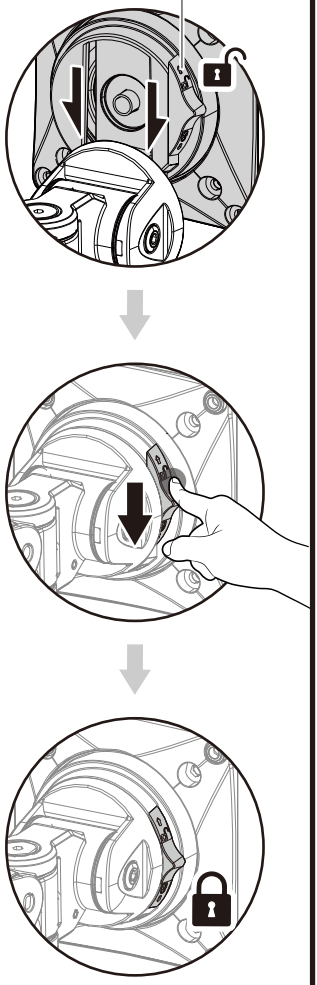

手順4 高さ調節

1 上部アームを水平位置まで押し下げてから、ガススプリング調節ボルトが見えます。ボルトを調整して上部アームを上げるまたは下げることで、モニターが適切な位置に保持します。

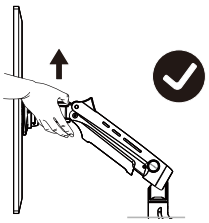

⚠ ご注意:
モニターやアームを破損する恐れがあるので、張力を調節しているときに、アームを水平位置に保ってください。

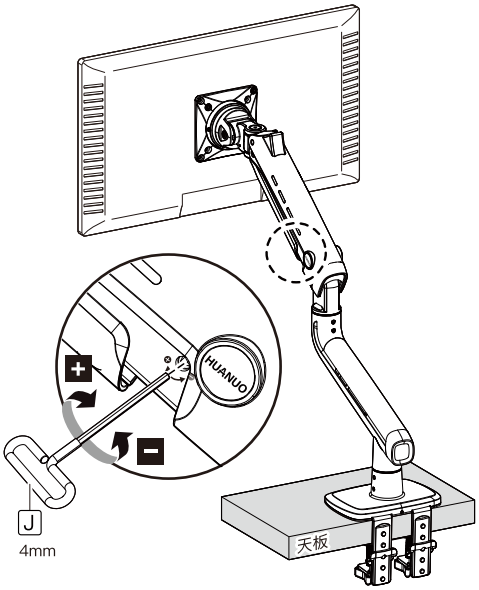

2 付属の大六角レンチを使用し、モニターが任意の位置で保持できるようにボルトを調整します。

下がる

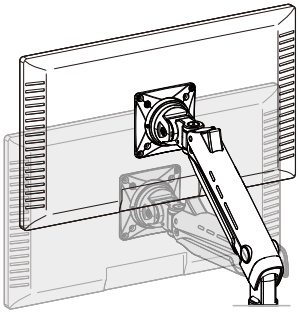



モニターが下がってしまう場合は時計回り（「+」方向）に回して任意の高さで保持できるまで調節します。

上がる

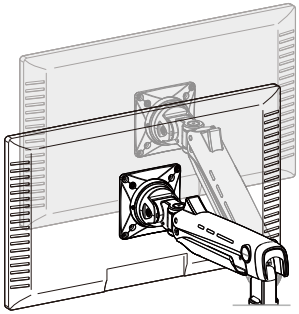



モニターが上がってしまう場合反時計回り（「–」方向）に回して任意の高さで保持できるまで調節します。

手順5 調整

5–1 ティルト調節

モニターを希望の角度に傾けます。
- ボルトを時計回りに回すと張力が増し、モニターをよりしっかりと固定できます。
- ボルトを反時計回りに回すと張力が弱まり、移動しやしくなります。

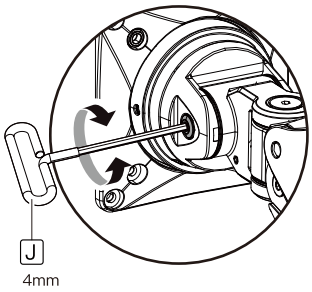

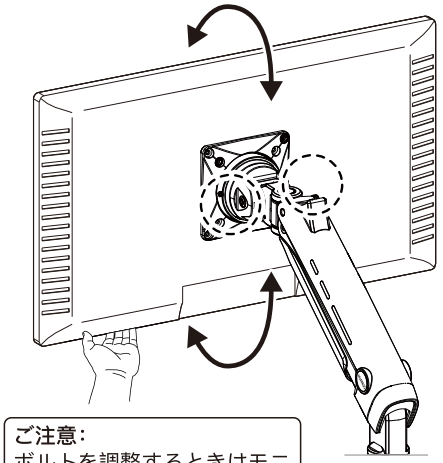

ご注意:
ボルトを調整するときはモニターを押さえてください。

5–2 左右回転調節

モニターは左右に回転できます。回転しにくい場合は、張力を調整して回転しやすくしてください。

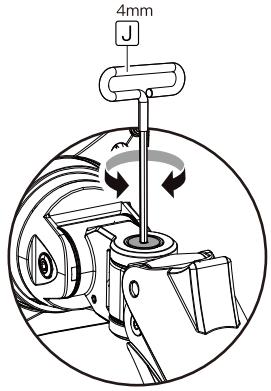

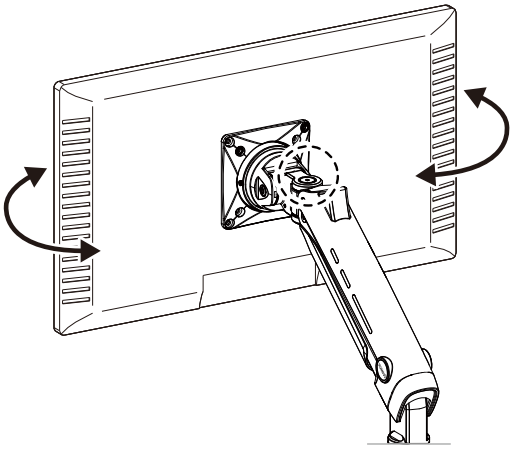

5–3 回転調節

モニターは360°回転できます。回転しにくい場合は、張力を調整して回転しやすくしてください。

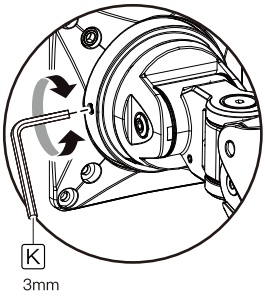

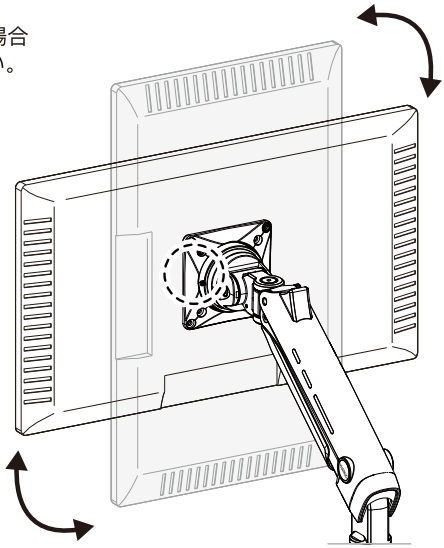

手順6 ケーブル収納

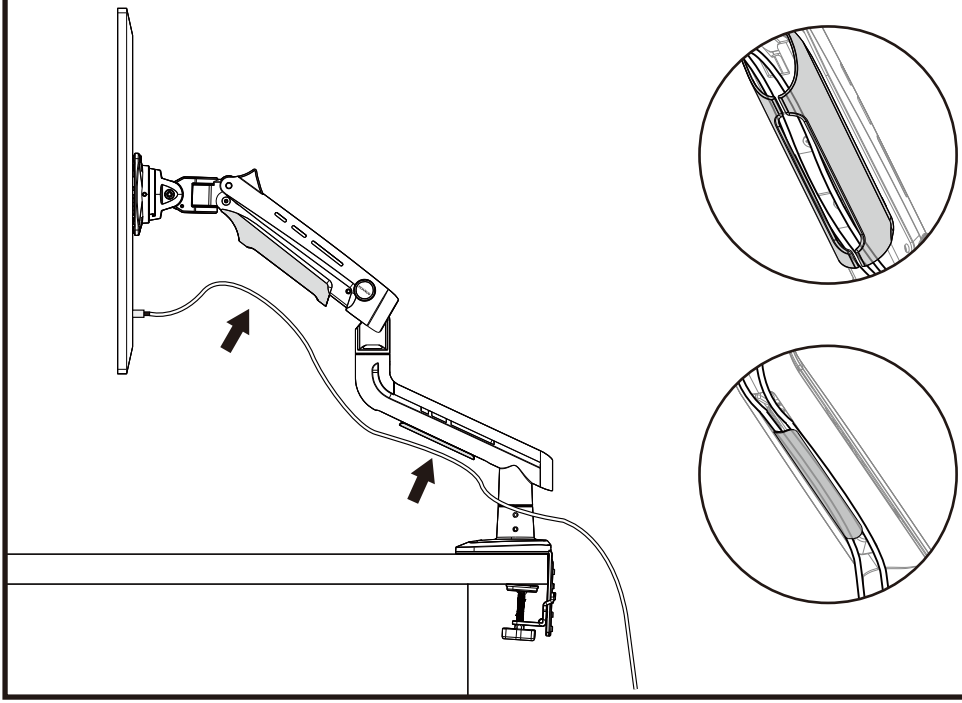

手順7 回転制限

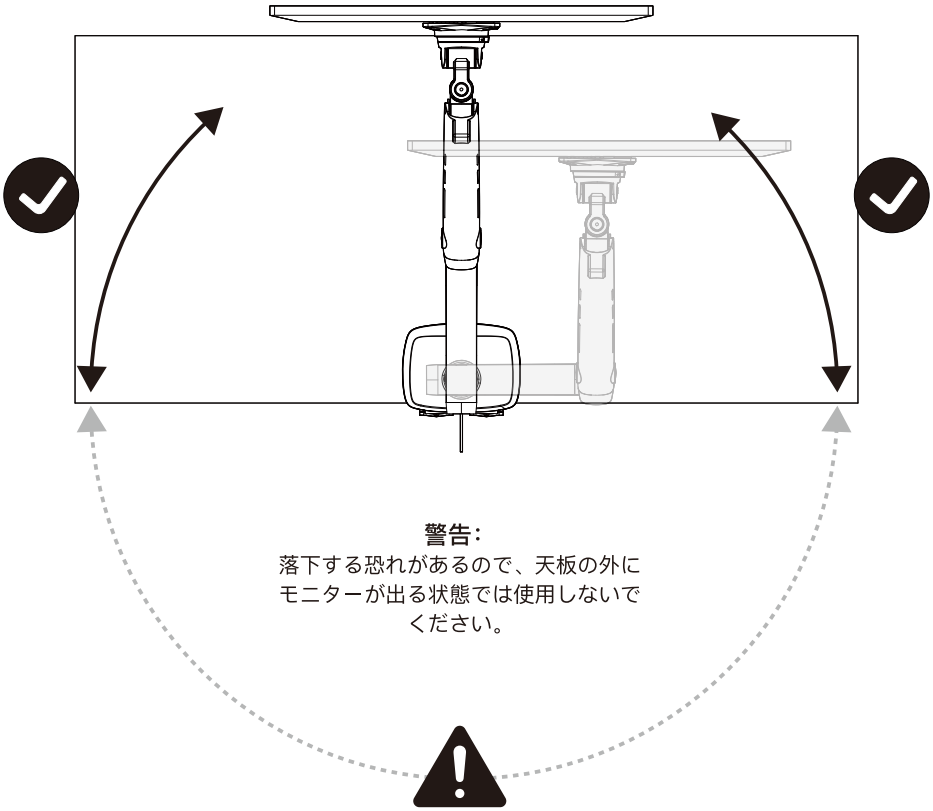

警告:
落下する恐れがあるので、天板の外に
モニターが出る状態では使用しないで
ください。

HUANUO

1-800-556-0533 (US/CA) Mon-Fri 8am - 8pm (CST)
44-808-196-3874 (UK) Mon-Fri 2pm - 10pm (UTC)
03-4446-2735 (JP) 10:00 - 17:00 (平日のみ)

support@huanuo.com

www.huanuo.com

860-03395-00 Rev00